# Aire et Volume d'un Tronc de Cône (F)

Calculez l'aire et le volume de chaque tronc de cône.

$$\text{Aire} = \pi(r_1 + r_2)\sqrt{(r_1 - r_2)^2 + h^2} + \pi {r_1}^2 + \pi {r_2}^2 \quad \text{Volume} = \frac{\pi}{3} h({r_1}^2 + {r_2}^2 + r_1 r_2)$$

1.

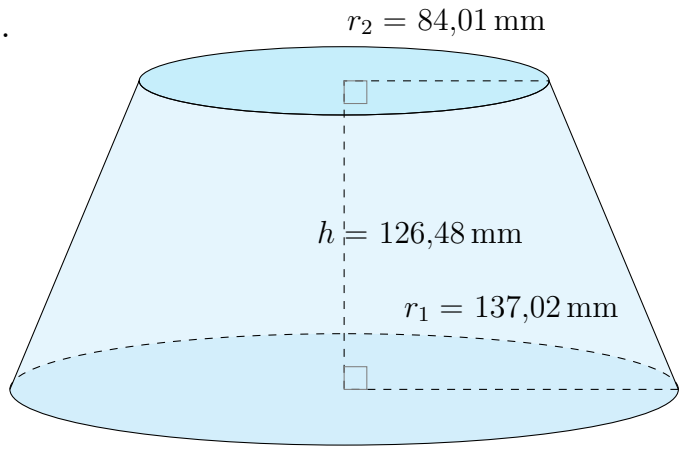


2.

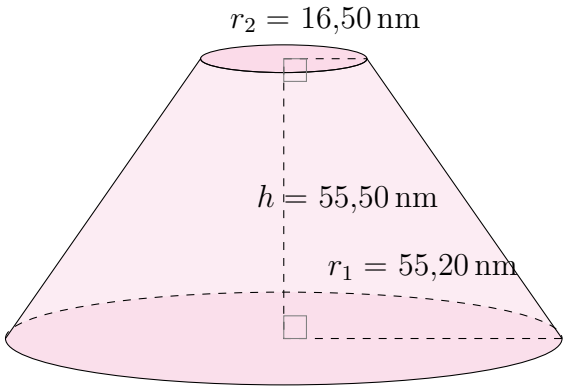


3.

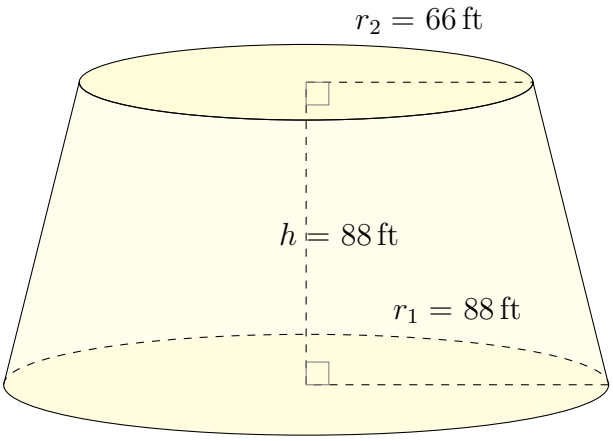


4.

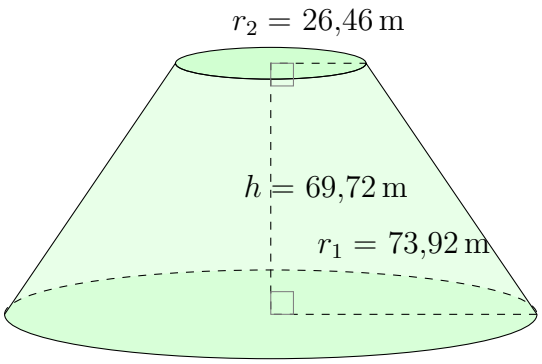

# Aire et Volume d'un Tronc de Cône (F) Réponses

Calculez l'aire et le volume de chaque tronc de cône.

$$\text{Aire} = \pi(r_1 + r_2)\sqrt{(r_1 - r_2)^2 + h^2} + \pi {r_1}^2 + \pi {r_2}^2 \quad \text{Volume} = \frac{\pi}{3} h({r_1}^2 + {r_2}^2 + r_1 r_2)$$

1.

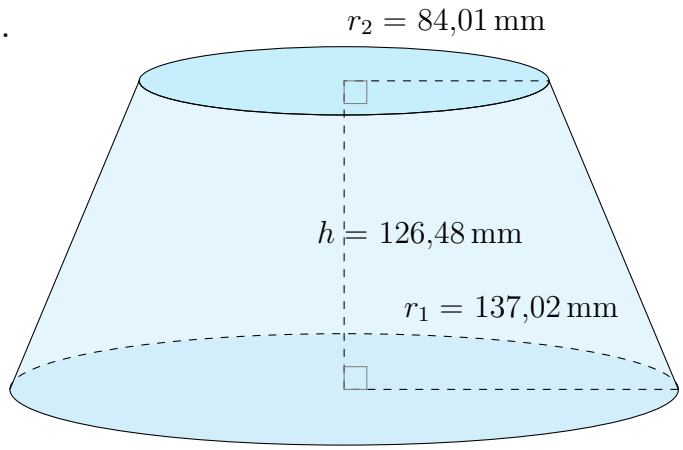


Aire: $176.381{,}93\,\text{mm}^2$
Volume: $4.946.091{,}31\,\text{mm}^3$

2.

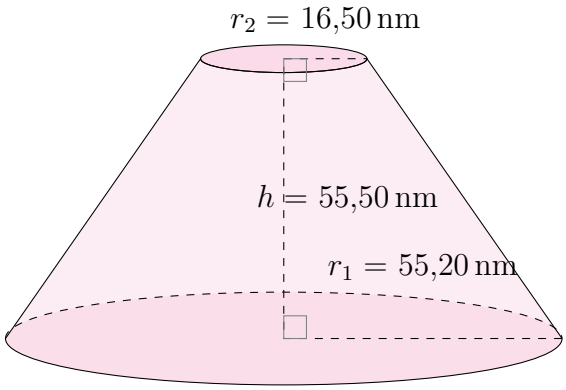


Aire: $25.668{,}53\,\text{nm}^2$
Volume: $245.850{,}56\,\text{nm}^3$

3.

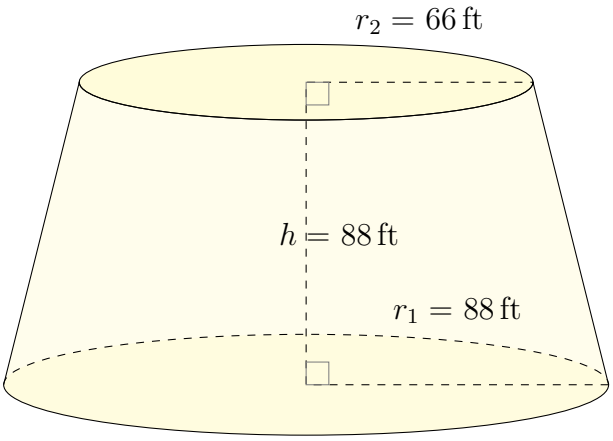


Aire: $81.898\,\text{ft}^2$
Volume: $1.650.283\,\text{ft}^3$

4.

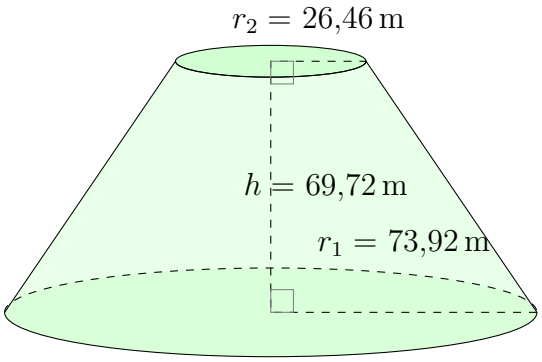


Aire: $45.962{,}77\,\text{m}^2$
Volume: $592.862{,}33\,\text{m}^3$