Aire et Volume d'un Tronc de Cône (I)

Calculez l'aire et le volume de chaque tronc de cône.

$$\text{Aire} = \pi(r_1 + r_2)\sqrt{(r_1 - r_2)^2 + h^2} + \pi {r_1}^2 + \pi {r_2}^2 \quad \text{Volume} = \frac{\pi}{3} h({r_1}^2 + {r_2}^2 + r_1 r_2)$$

1.

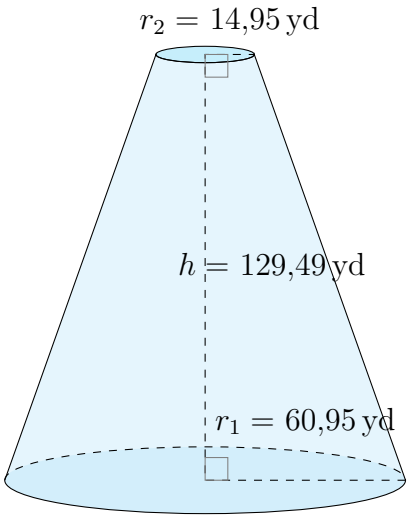

2.

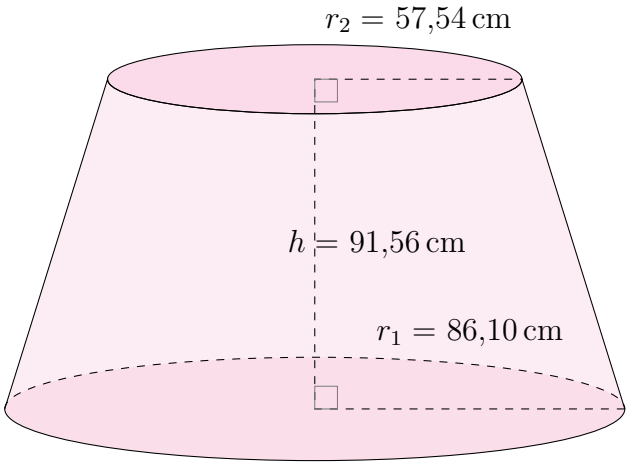

3.

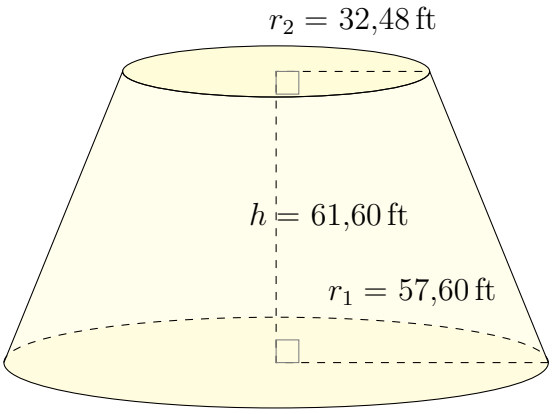

4.

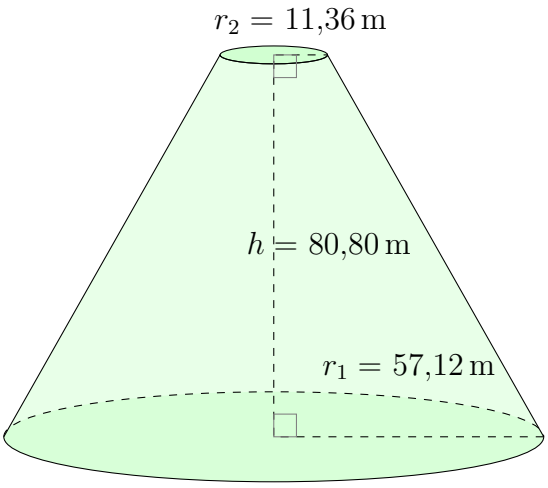

Aire et Volume d'un Tronc de Cône (I) Réponses

Calculez l'aire et le volume de chaque tronc de cône.

$$\text{Aire} = \pi(r_1 + r_2)\sqrt{(r_1 - r_2)^2 + h^2} + \pi {r_1}^2 + \pi {r_2}^2 \quad \text{Volume} = \frac{\pi}{3} h({r_1}^2 + {r_2}^2 + r_1 r_2)$$

1.

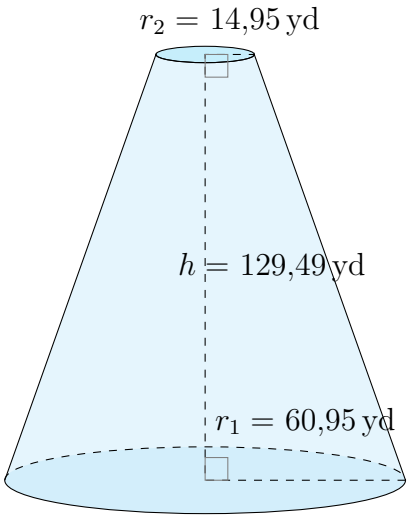

Aire: $45.139{,}72\,\text{yd}^2$
Volume: $657.614{,}59\,\text{yd}^3$

2.

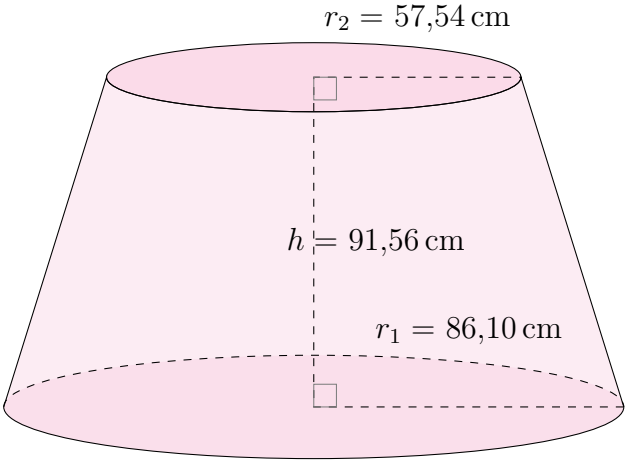

Aire: $76.971{,}24\,\text{cm}^2$
Volume: $1.503.253{,}22\,\text{cm}^3$

3.

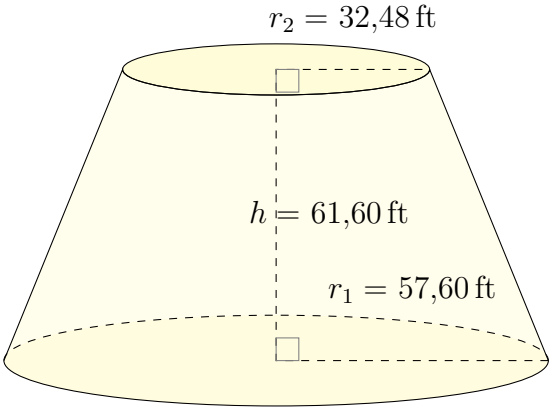

Aire: $32.563{,}49\,\text{ft}^2$
Volume: $402.755{,}53\,\text{ft}^3$

4.

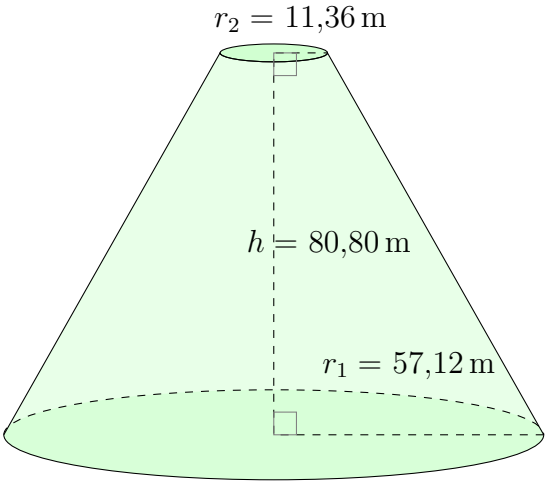

Aire: $30.632{,}61\,\text{m}^2$
Volume: $341.891{,}86\,\text{m}^3$