Aire et Volume d'un Tronc de Cône (D)

Calculez l'aire et le volume de chaque tronc de cône.

$$\text{Aire} = \pi(r_1 + r_2)\sqrt{(r_1 - r_2)^2 + h^2} + \pi {r_1}^2 + \pi {r_2}^2 \quad \text{Volume} = \frac{\pi}{3} h({r_1}^2 + {r_2}^2 + r_1 r_2)$$

1.

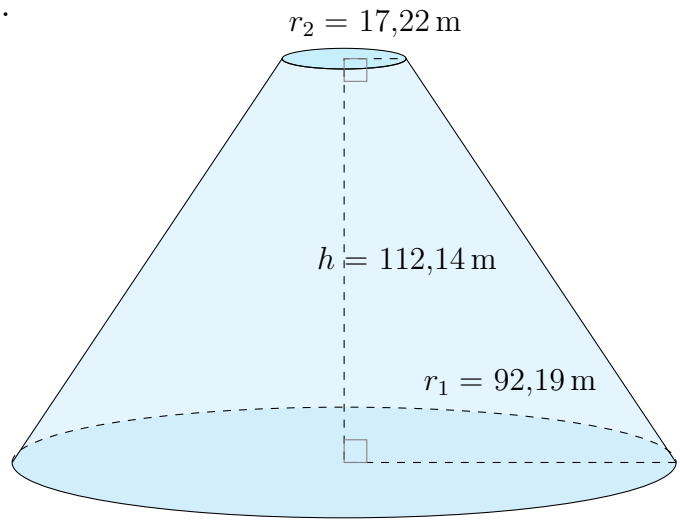

2.

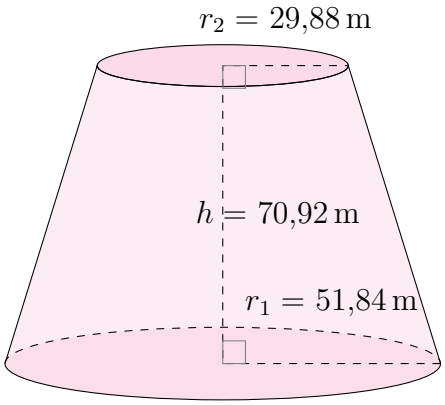

3.

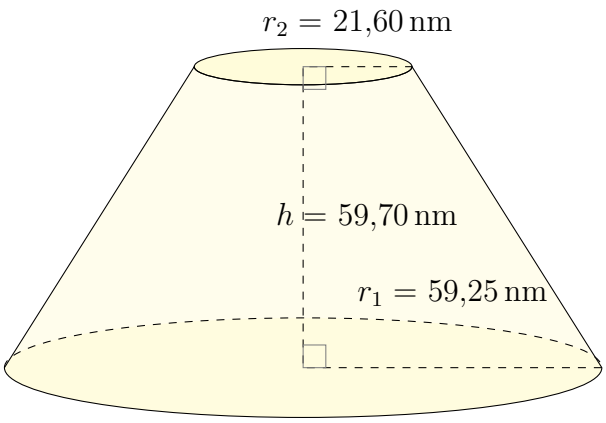

4.

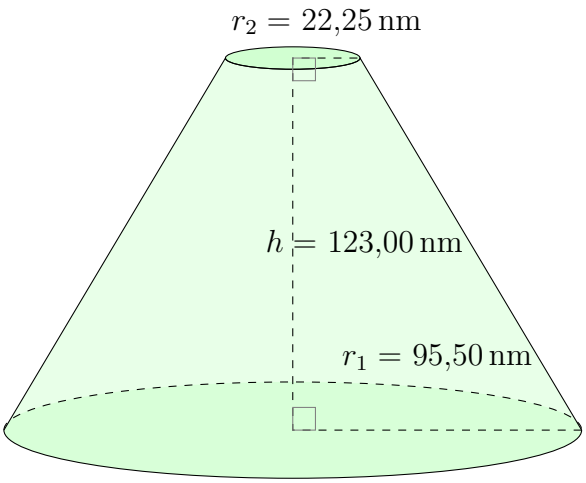

Aire et Volume d'un Tronc de Cône (D) Réponses

Calculez l'aire et le volume de chaque tronc de cône.

$$\text{Aire} = \pi(r_1 + r_2)\sqrt{(r_1 - r_2)^2 + h^2} + \pi {r_1}^2 + \pi {r_2}^2 \quad \text{Volume} = \frac{\pi}{3} h({r_1}^2 + {r_2}^2 + r_1 r_2)$$

1.

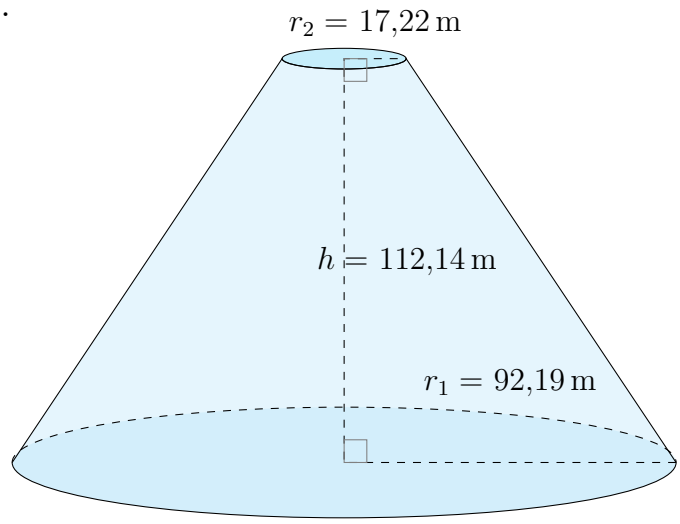

Aire: $73.997{,}29\,\text{m}^2$
Volume: $1.219.308{,}33\,\text{m}^3$

2.

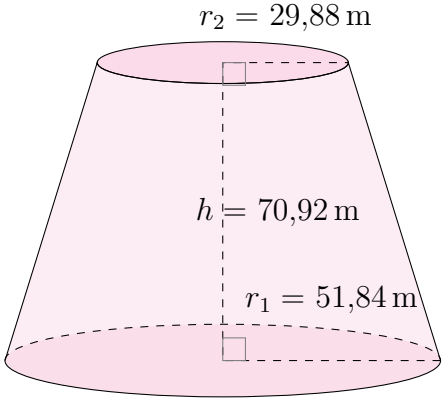

Aire: $30.307{,}77\,\text{m}^2$
Volume: $380.930{,}04\,\text{m}^3$

3.

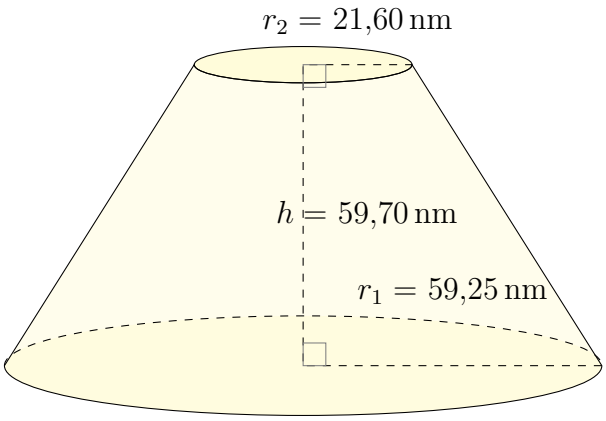

Aire: $30.421{,}80\,\text{nm}^2$
Volume: $328.650{,}67\,\text{nm}^3$

4.

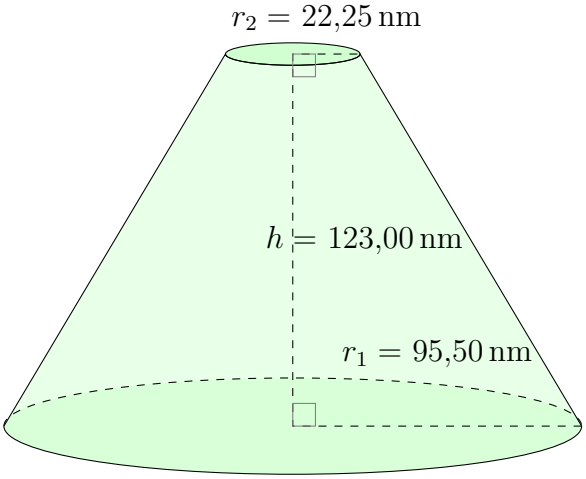

Aire: $83.165{,}22\,\text{nm}^2$
Volume: $1.512.198{,}36\,\text{nm}^3$