Mesures de Trapèze (A)

Calculez les mesures manquantes pour chaque trapèze.

1.

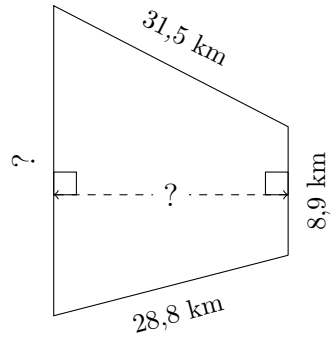

P = 86,1 km
A = 359,91 km^2

2.

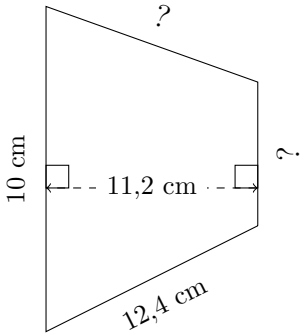

P = 40,5 cm
A = 90,16 cm^2

3.

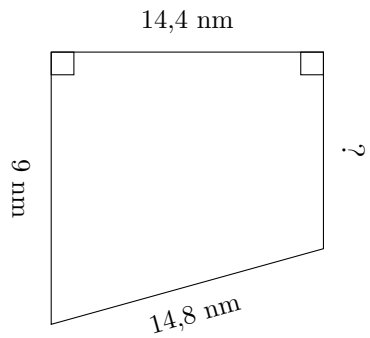

P = ?
A = 122,4 nm^2

4.

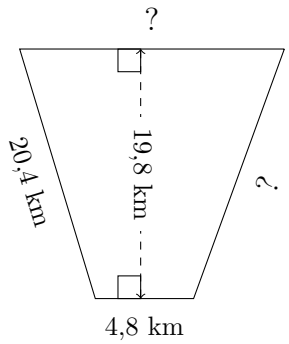

P = 57,7 km
A = 161,37 km^2

5.

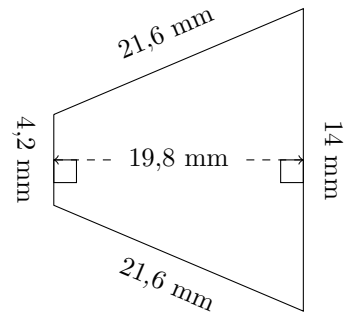

P = ?
A = ?

6.

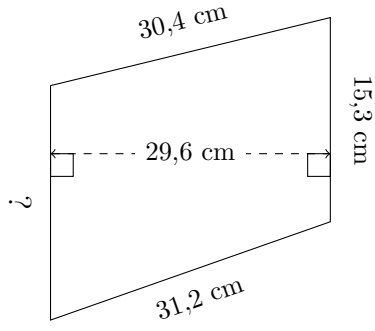

P = 95,4 cm
A = ?

Mesures de Trapèze (A) Réponses

Calculez les mesures manquantes pour chaque trapèze.

1.

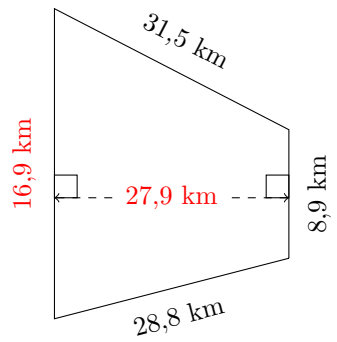

P = 86,1 km
A = 359,91 km^2

2.

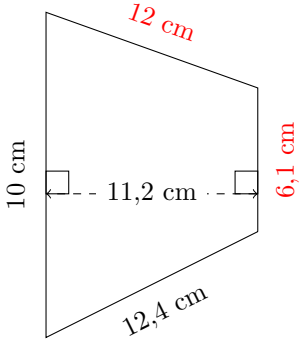

P = 40,5 cm
A = 90,16 cm^2

3.

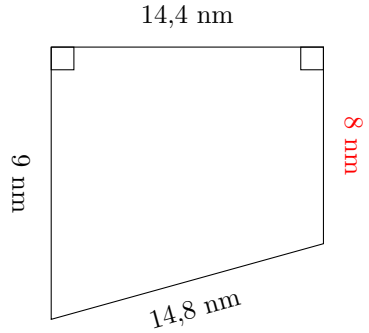

P = 46,2 nm
A = 122,4 nm^2

4.

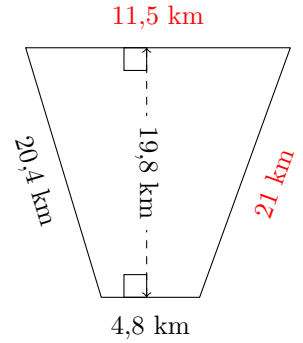

P = 57,7 km
A = 161,37 km^2

5.

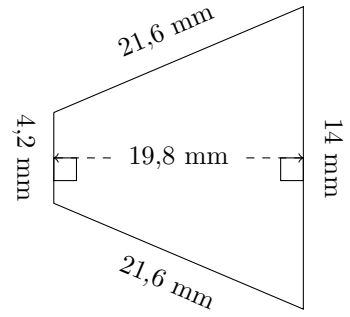

P = 61,4 mm
A = 180,18 mm^2

6.

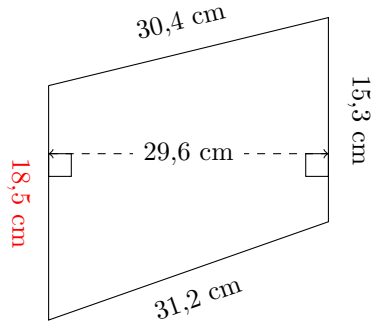

P = 95,4 cm
A = 500,24 cm^2