Transformations Géométriques (J)

Dessinez l'image finale et les étapes intermédiaires des transformations décrites.

Rotation de 180° autour du point (0, 5).
Déplacement de la figure par (4, 0).
Réflexion par rapport à l'axe y = 4.

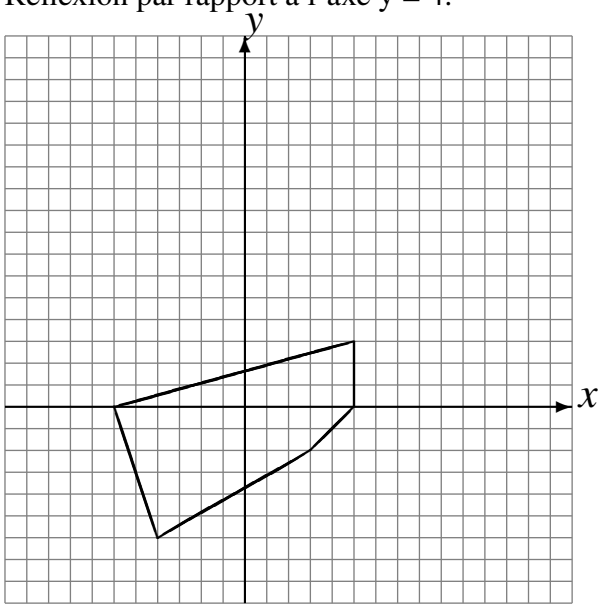

Réflexion par rapport à l'axe y = -2.
Rotation de 180° autour du point (0, -5).
Déplacement de la figure par (2, 2).

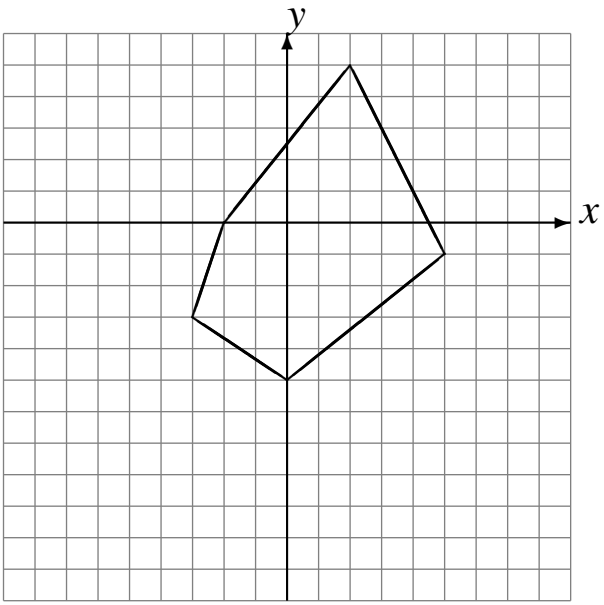

Réflexion par rapport à l'axe x = -4.
Déplacement de la figure par (0, -2).
Rotation dans le sens horaire de 90° autour du point (1, 3).

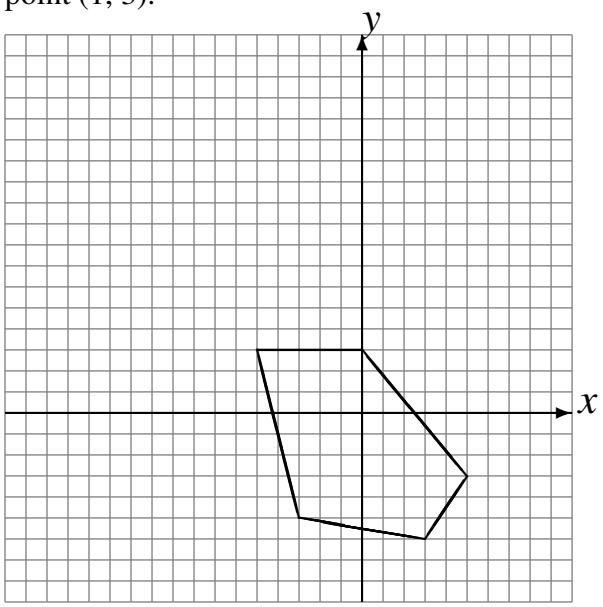

Déplacement de la figure par (1, -5).
Déplacement de la figure par (2, 1).
Rotation dans le sens antihoraire de 90° autour du point (-2, 4).

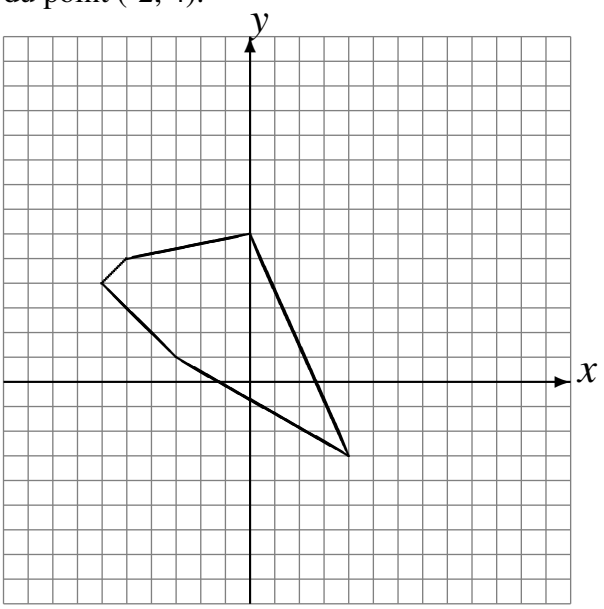

Transformations Géométriques (J) Solutions

Dessinez l'image finale et les étapes intermédiaires des transformations décrites.

Rotation de 180° autour du point (0, 5).
Déplacement de la figure par (4, 0).
Réflexion par rapport à l'axe y = 4.

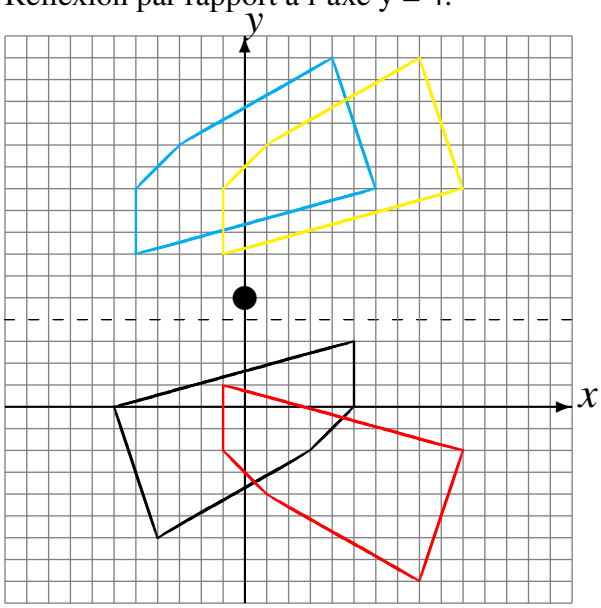

Réflexion par rapport à l'axe y = -2.
Rotation de 180° autour du point (0, -5).
Déplacement de la figure par (2, 2).

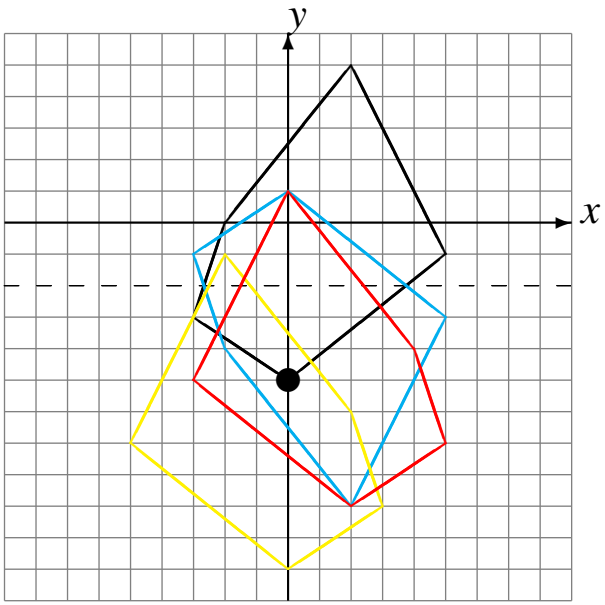

Réflexion par rapport à l'axe x = -4.
Déplacement de la figure par (0, -2).
Rotation dans le sens horaire de 90° autour du point (1, 3).

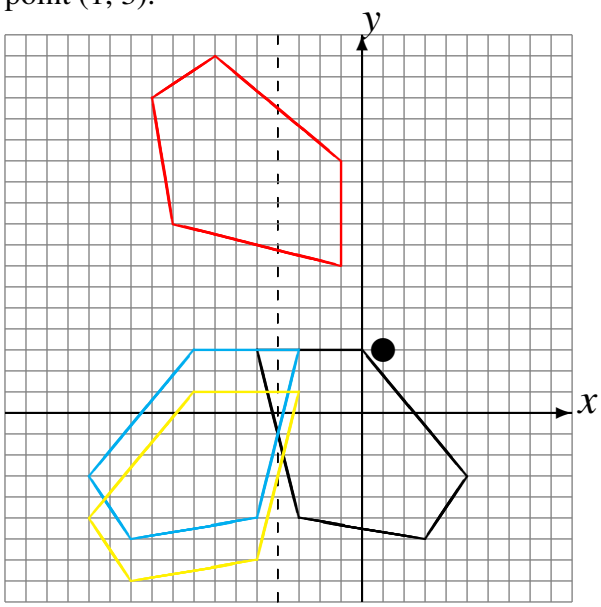
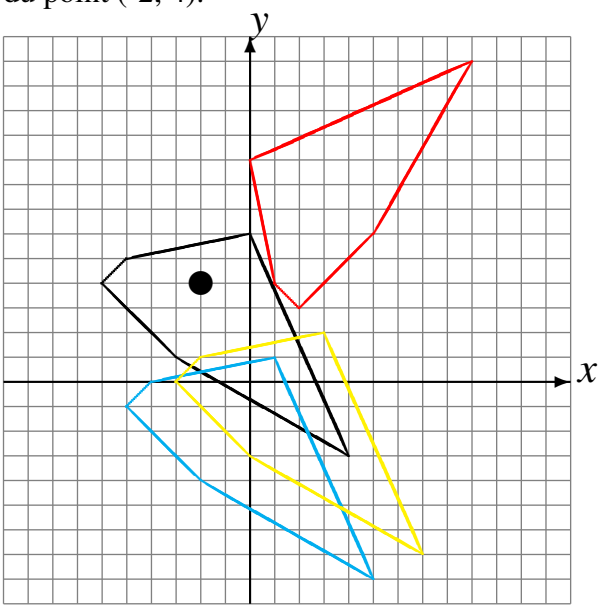
Déplacement de la figure par (1, -5).
Déplacement de la figure par (2, 1).
Rotation dans le sens antihoraire de 90° autour du point (-2, 4).