Rotations (G)

Dessinez l'image finale et les étapes intermédiaires de la rotation décrite.

Rotation de 180° autour du point (-3, 5).
Rotation dans le sens antihoraire de 90° autour du point (2, 0).
Rotation dans le sens antihoraire de 90° autour du point (-1, 3).

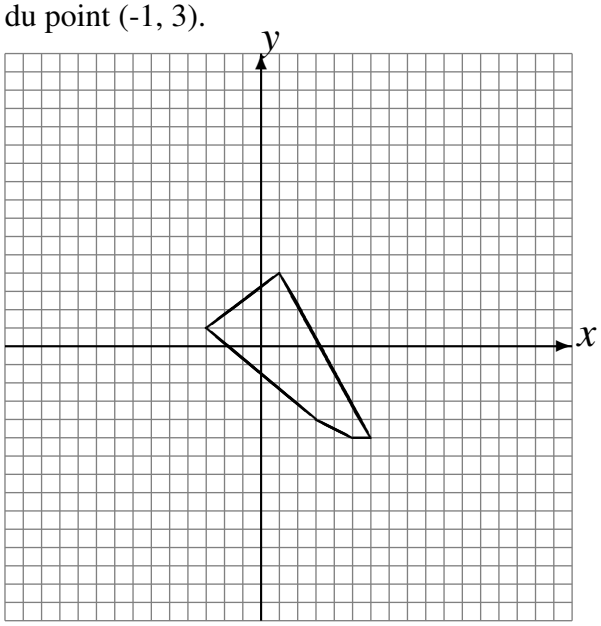

Rotation dans le sens antihoraire de 90° autour du point (0, -3).
Rotation dans le sens antihoraire de 90° autour du point (-2, 3).
Rotation dans le sens horaire de 90° autour du point (5, 3).

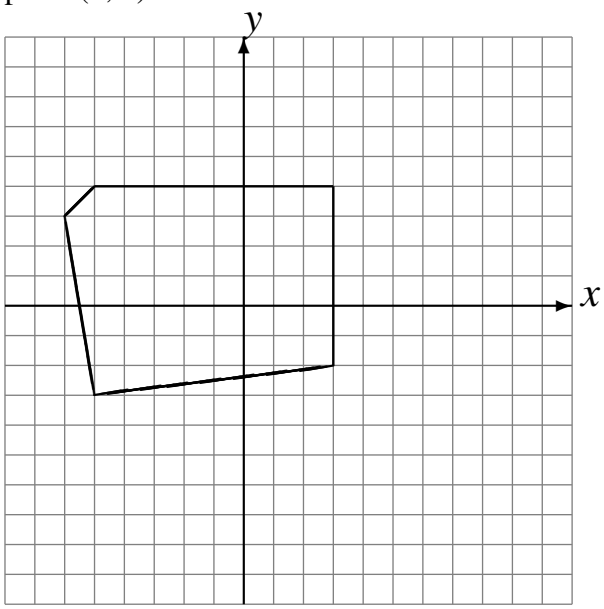

Rotation dans le sens antihoraire de 90° autour du point (4, -1).
Rotation dans le sens horaire de 90° autour du point (4, -5).
Rotation dans le sens antihoraire de 90° autour du point (-2, -2).

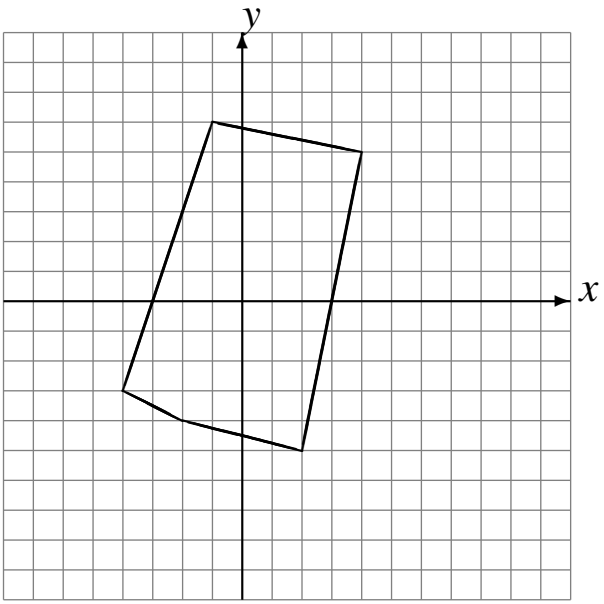
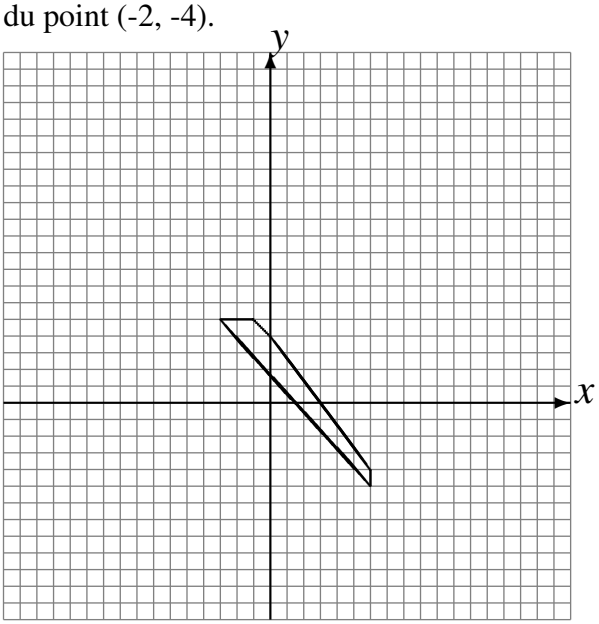
Rotation dans le sens antihoraire de 90° autour du point (5, 0).
Rotation dans le sens antihoraire de 90° autour du point (5, 4).
Rotation dans le sens antihoraire de 90° autour du point (-2, -4).