Rotations (G)

Dessinez l'image finale et les étapes intermédiaires de la rotation décrite.

Rotation dans le sens antihoraire de 90° autour du point (0, 2).
Rotation de 180° autour du point (-3, 2).

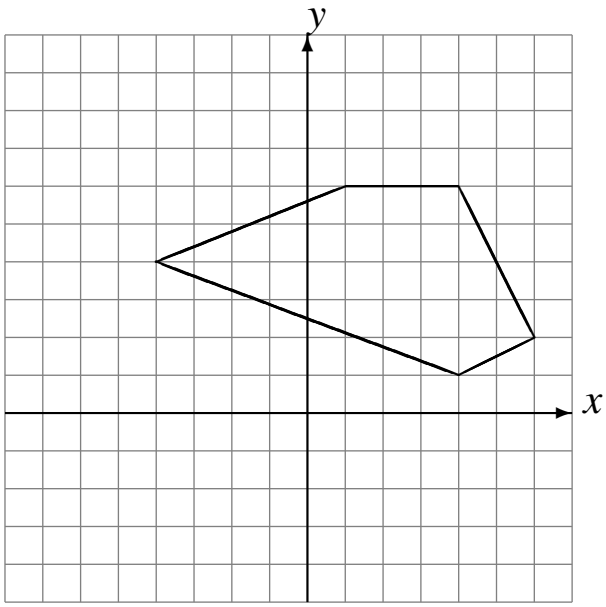

Rotation de 180° autour du point (3, 5).
Rotation dans le sens horaire de 90° autour du point (1, 2).

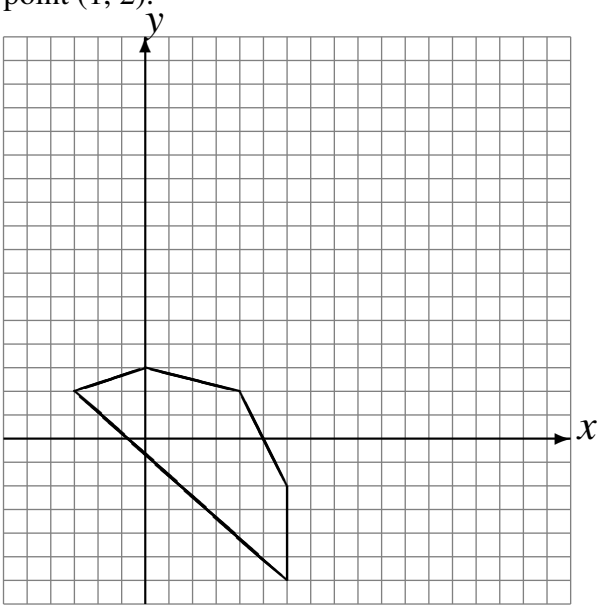

Rotation dans le sens horaire de 90° autour du point (1, 5).
Rotation dans le sens horaire de 90° autour du point (2, -5).

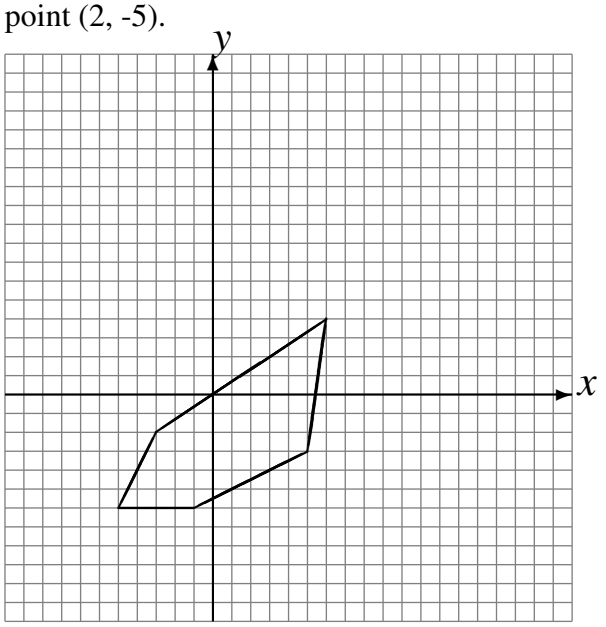
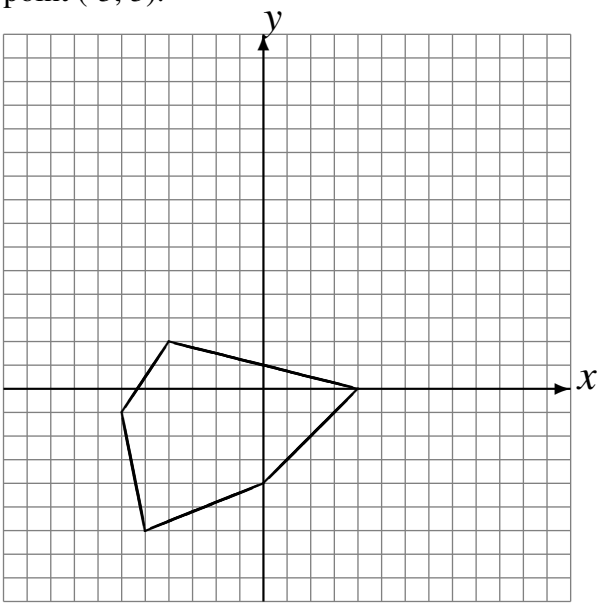
Rotation de 180° autour du point (1, 4).
Rotation dans le sens horaire de 90° autour du point (-3, 3).