L'Homothétie (D)

Dessinez l'image de l'homothétie décrite.

Homothétie de centre (3, 0) et de rapport $\frac{1}{3}$.

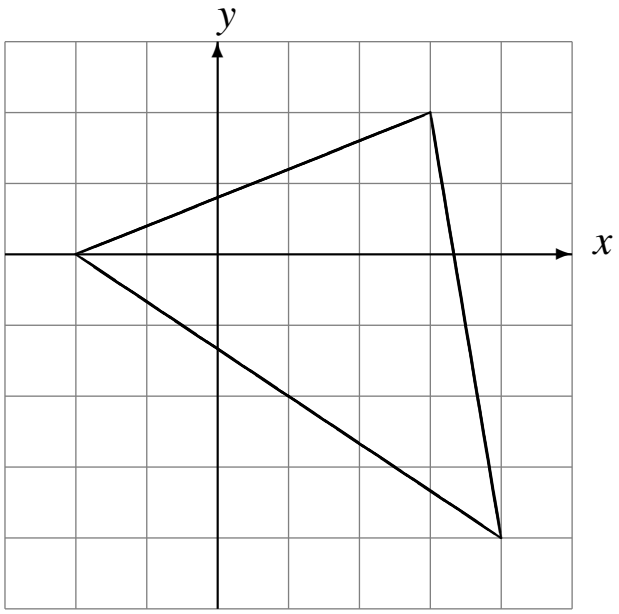

Homothétie de centre (3, 1) et de rapport $\frac{1}{3}$.

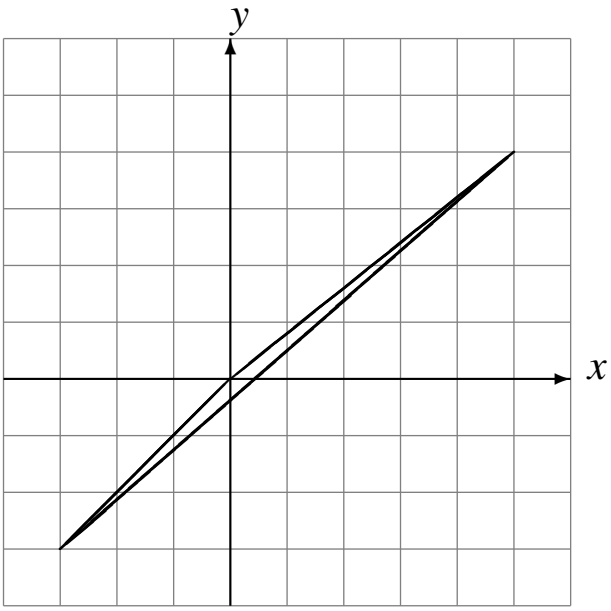

Homothétie de centre (3, 2) et de rapport 2.

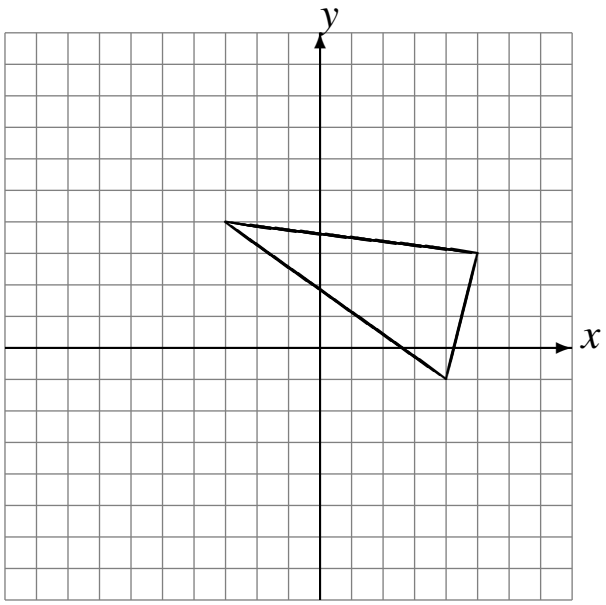
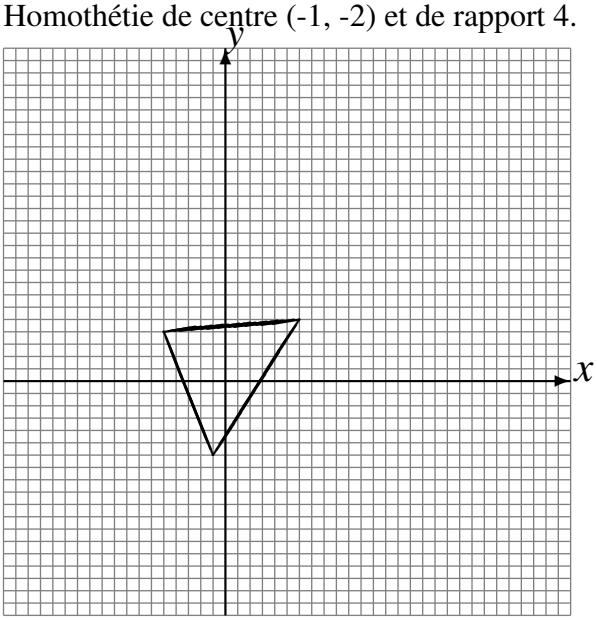
Homothétie de centre (-1, -2) et de rapport 4.