Rapport Trigonométrique Cos (B)

Nom: _____ Date: _____

Trouvez la mesure d'un côté avec le rapport trigonométrique cosinus:

$$cos(\alpha) = \frac{A}{H}$$

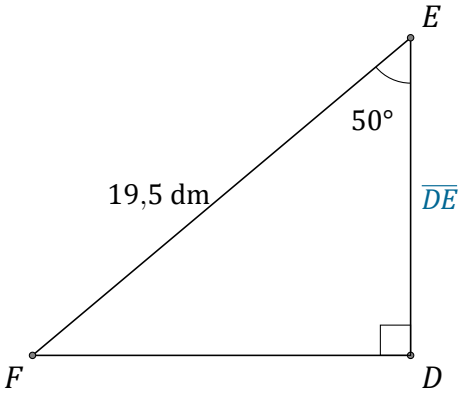

$\overline{DE} =$ _____

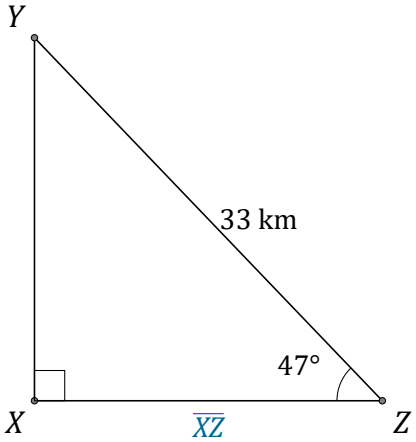

$\overline{XZ} =$ _____

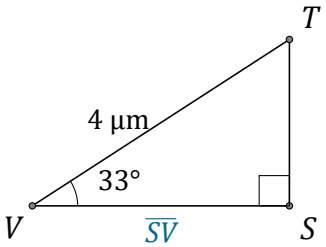

$\overline{SV} =$ _____

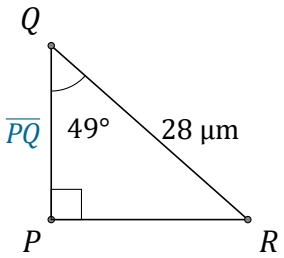

$\overline{PQ} =$ _____

Rapport Trigonométrique Cos (B) Réponses

Nom: _____ Date: _____

Trouvez la mesure d'un côté avec le rapport trigonométrique cosinus:

$$cos(\alpha) = \frac{A}{H}$$

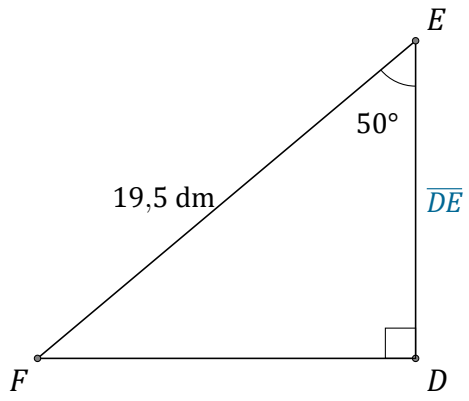

$\overline{DE} =$ 12,5 dm

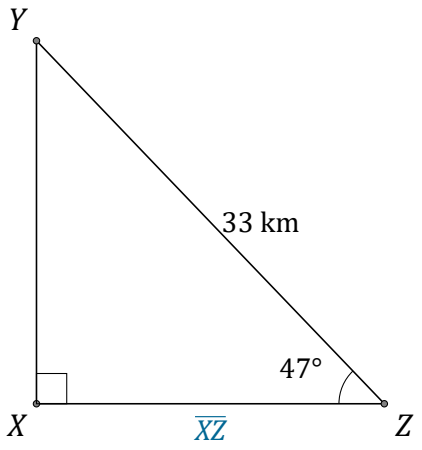

$\overline{XZ} =$ 22,5 km

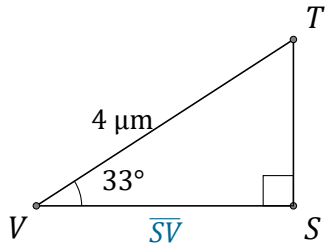

$\overline{SV} =$ 3,4 µm

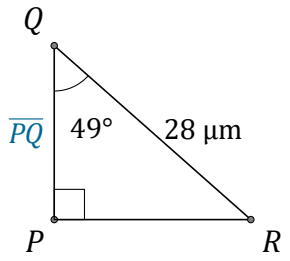

$\overline{PQ} =$ 18,4 µm