Rapport Trigonométrique Tan (E)

Nom: _____ Date: _____

Trouvez la mesure d'un angle ou d'un côté avec le rapport trigonométrique tangente: $tan(\alpha) = \frac{O}{A}$

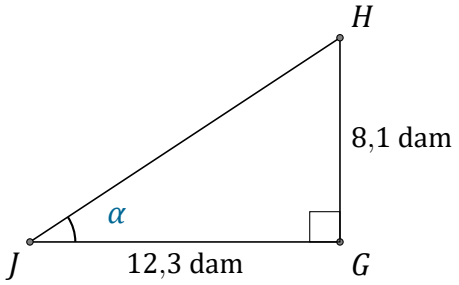

$\alpha = \angle GJH =$ _____

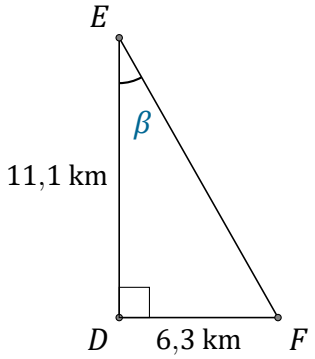

$\beta = \angle DEF =$ _____

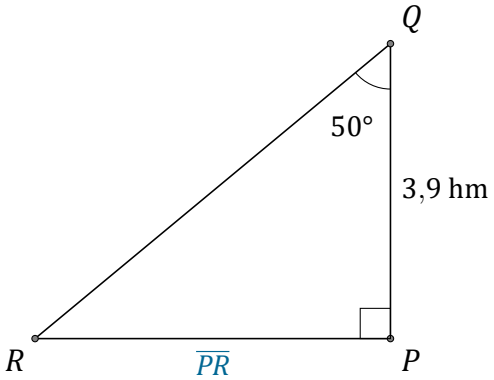

$\overline{PR} =$ _____

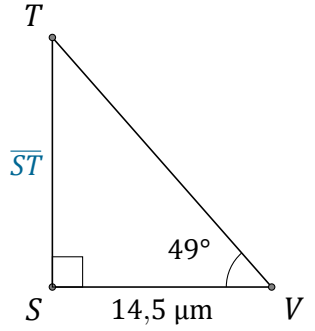

$\overline{ST} =$ _____

Rapport Trigonométrique Tan (E) Réponses

Nom: _____ Date: _____

Trouvez la mesure d'un angle ou d'un côté avec le rapport trigonométrique tangente: $tan(\alpha) = \frac{O}{A}$

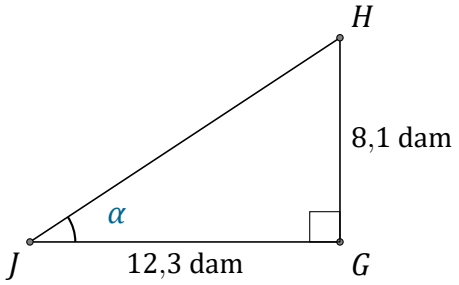

$\alpha = \angle GJH =$ 33,4°

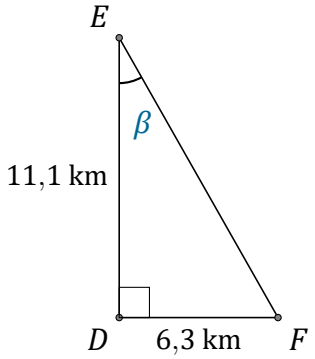

$\beta = \angle DEF =$ 29,6°

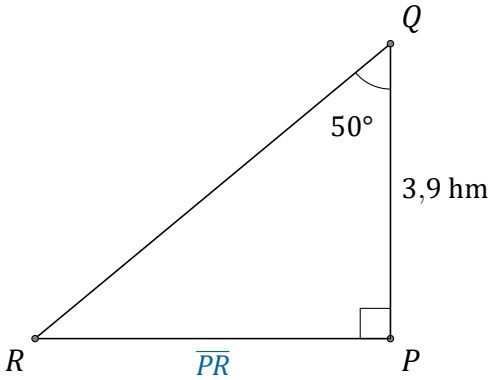

$\overline{PR} =$ 4,6 hm

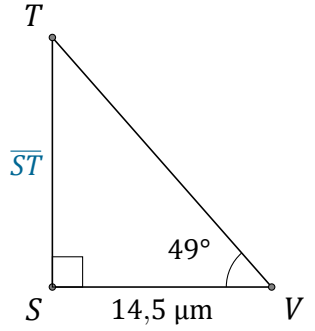

$\overline{ST} =$ 16,7 µm