Rapport Trigonométrique Sin (C)

Nom: _____ Date: _____

Trouvez la mesure d'un angle ou d'un côté avec le rapport trigonométrique sinus: $sin(\alpha) = \frac{O}{H}$

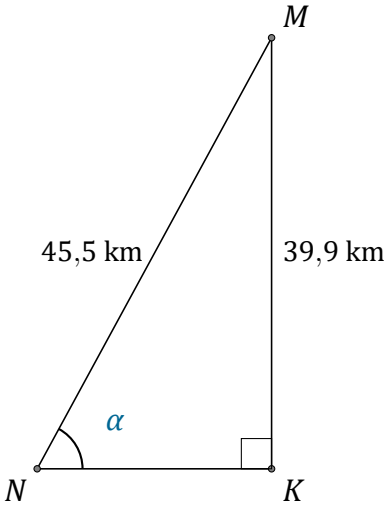

$\alpha = \angle KNM =$ _____

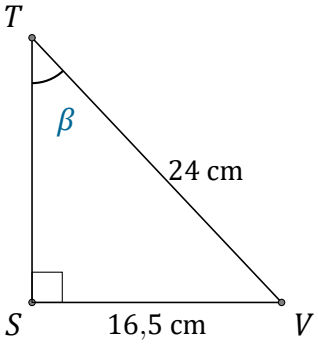

$\beta = \angle STV =$ _____

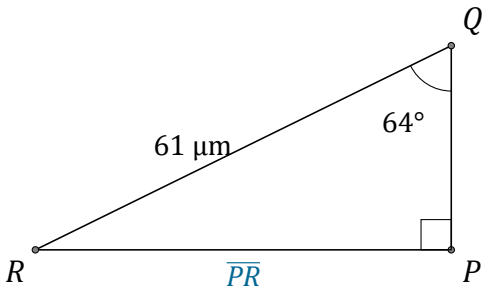

$\overline{PR} =$ _____

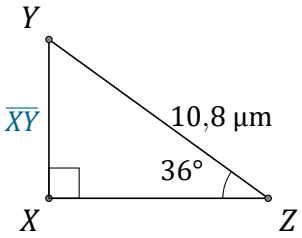

$\overline{XY} =$ _____

Rapport Trigonométrique Sin (C) Réponses

Nom: _____ Date: _____

Trouvez la mesure d'un angle ou d'un côté avec le rapport trigonométrique sinus: $sin(\alpha) = \frac{O}{H}$

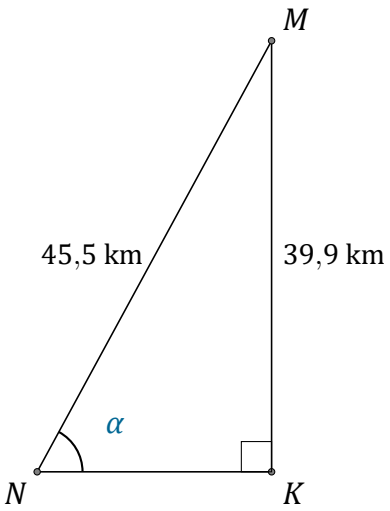

$\alpha = \angle KNM =$ 61,3°

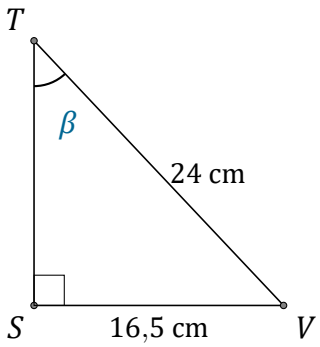

$\beta = \angle STV =$ 43,4°

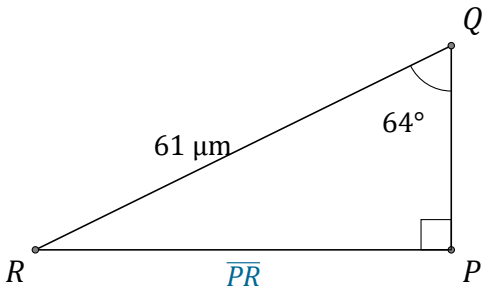

$\overline{PR} =$ 54,8 µm

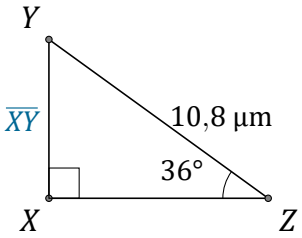

$\overline{XY} =$ 6,3 µm