Translations (B)

Dessinez l'image finale et les étapes intermédiaires de la translation décrite.

Déplacement de la figure par (2, 1).
Déplacement de la figure par (-3, 6).

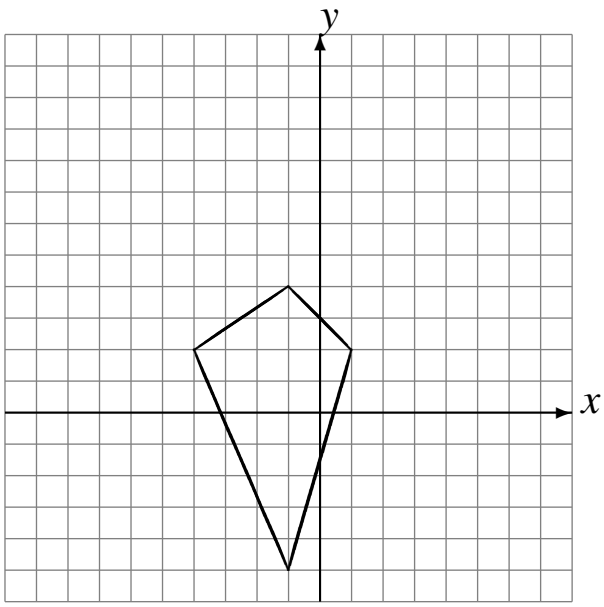

Déplacement de la figure par (-4, -2).
Déplacement de la figure par (0, -5).

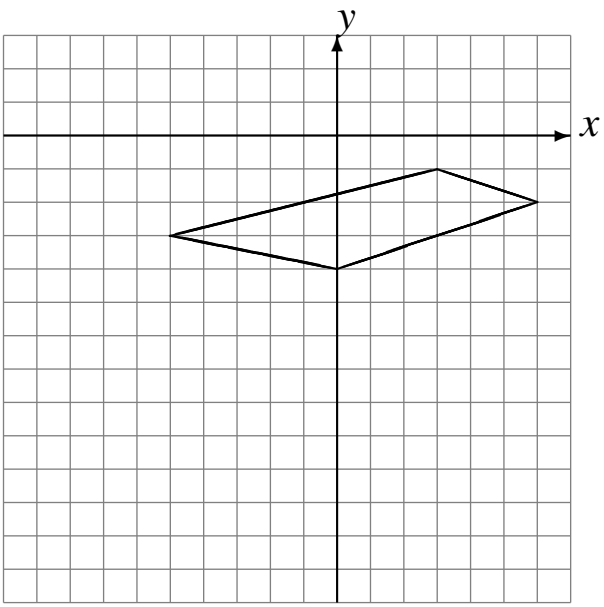

Déplacement de la figure par (4, 0).
Déplacement de la figure par (4, 4).

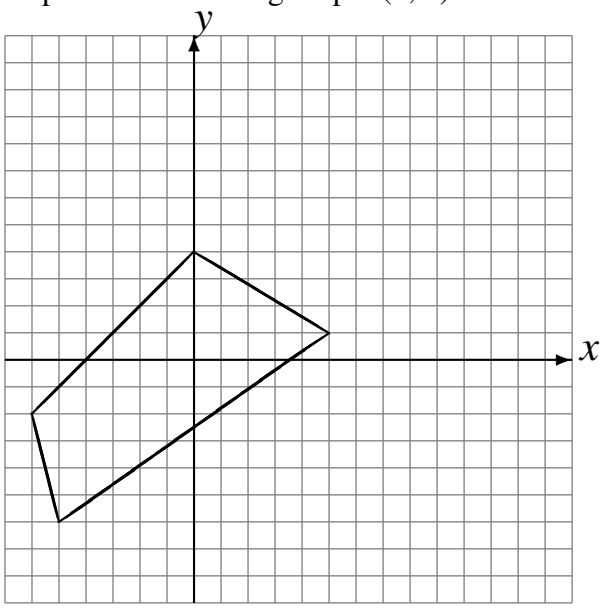

Déplacement de la figure par (3, -4).
Déplacement de la figure par (-1, 3).

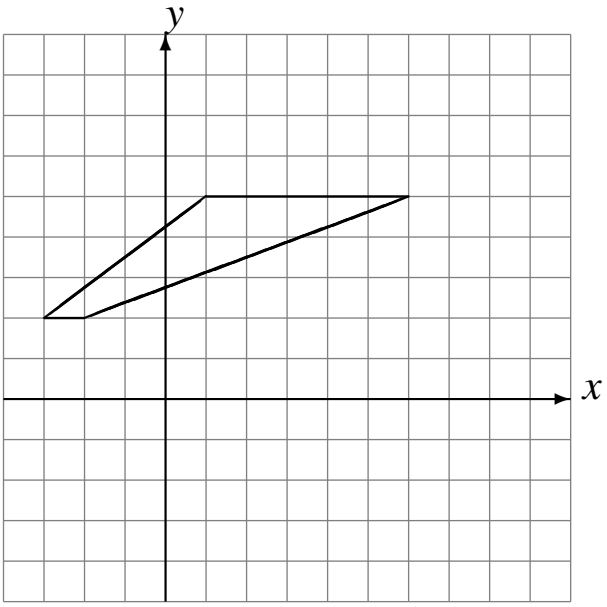

Translations (B) Solutions

Dessinez l'image finale et les étapes intermédiaires de la translation décrite.

Déplacement de la figure par (2, 1).
Déplacement de la figure par (-3, 6).

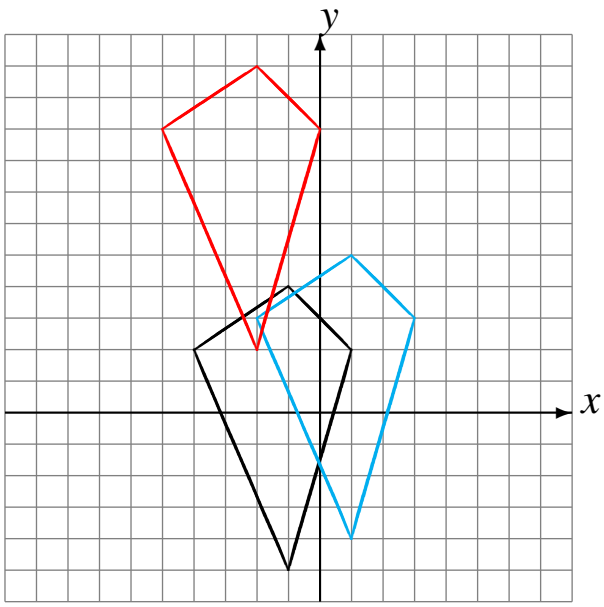

Déplacement de la figure par (-4, -2).
Déplacement de la figure par (0, -5).

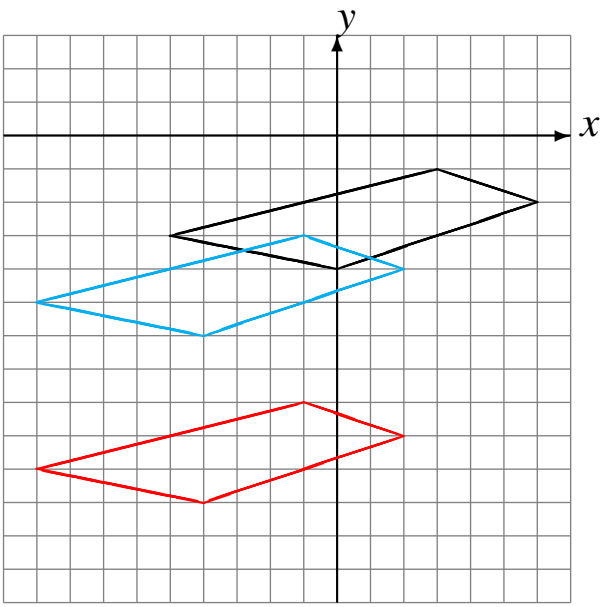

Déplacement de la figure par (4, 0).
Déplacement de la figure par (4, 4).

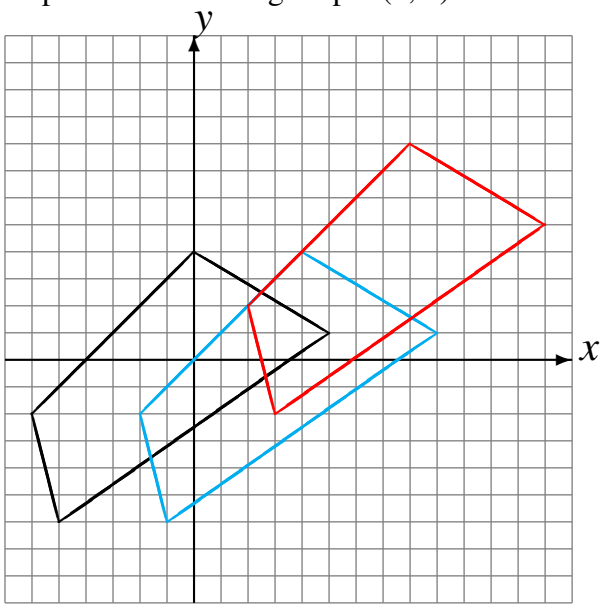
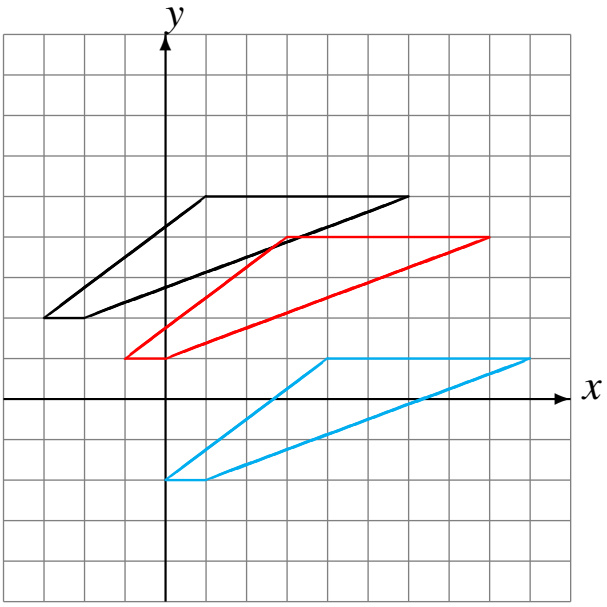
Déplacement de la figure par (3, -4).
Déplacement de la figure par (-1, 3).