Translations (B)

Dessinez l'image de la translation décrite.

Déplacement de la figure par (-1, 7).

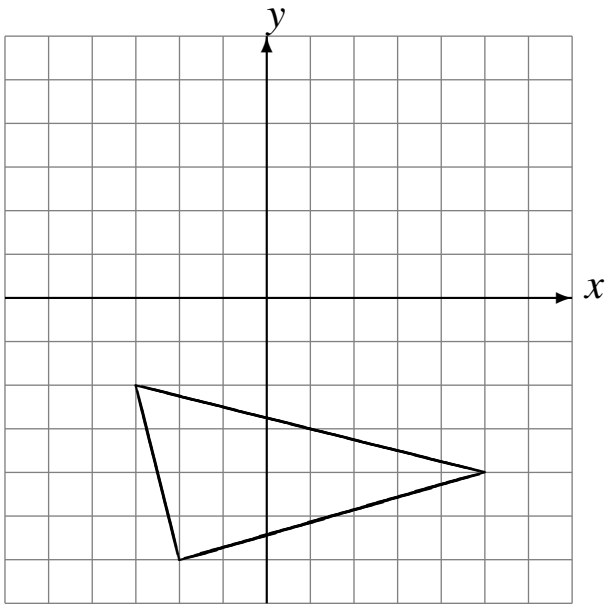

Déplacement de la figure par (23, -13).

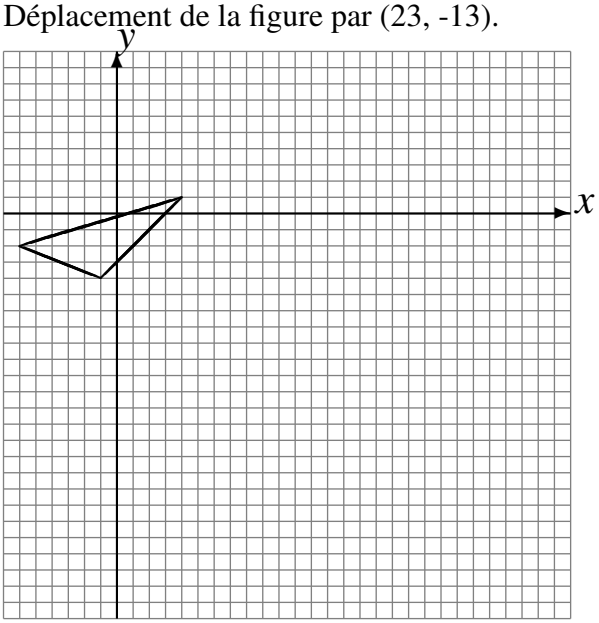

Déplacement de la figure par (5, -23).

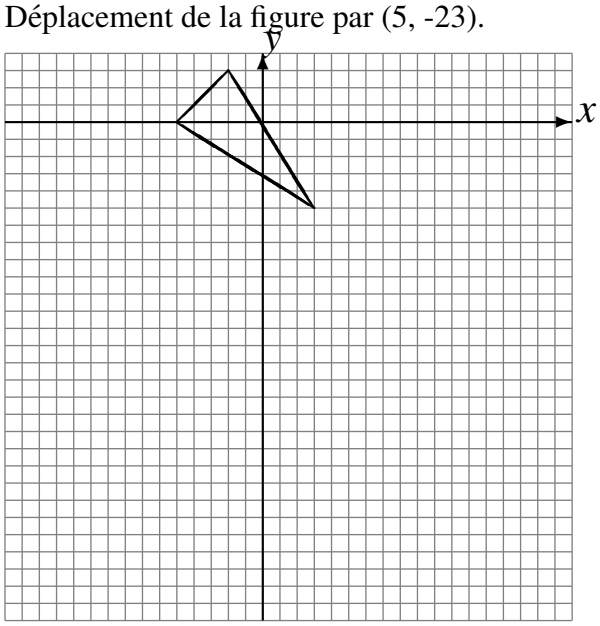

Déplacement de la figure par (8, 16).

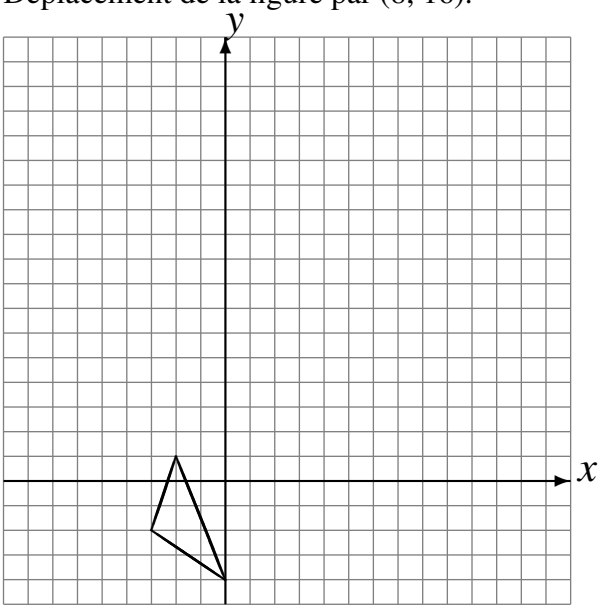

Translations (B) Solutions

Dessinez l'image de la translation décrite.

Déplacement de la figure par (-1, 7).

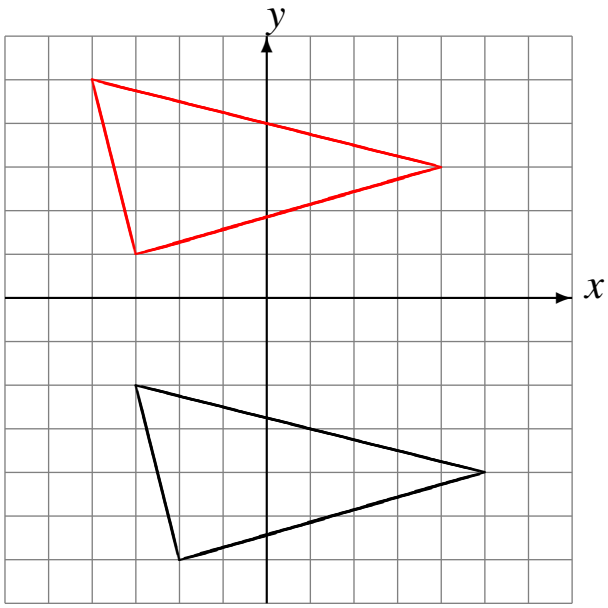

Déplacement de la figure par (23, -13).

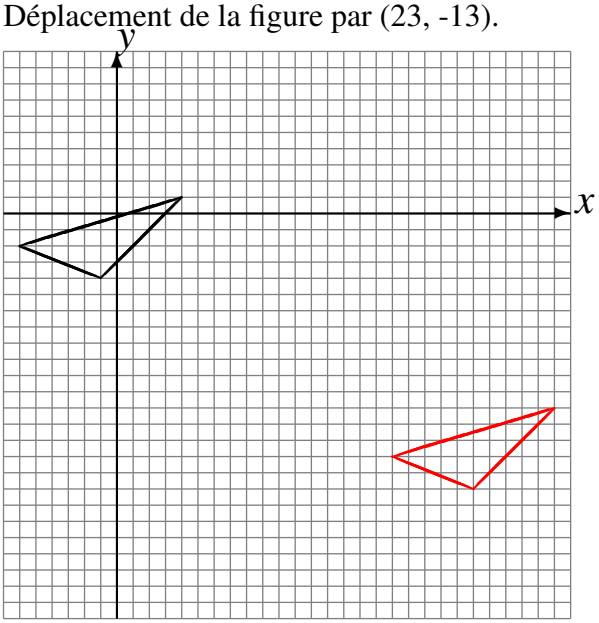

Déplacement de la figure par (5, -23).

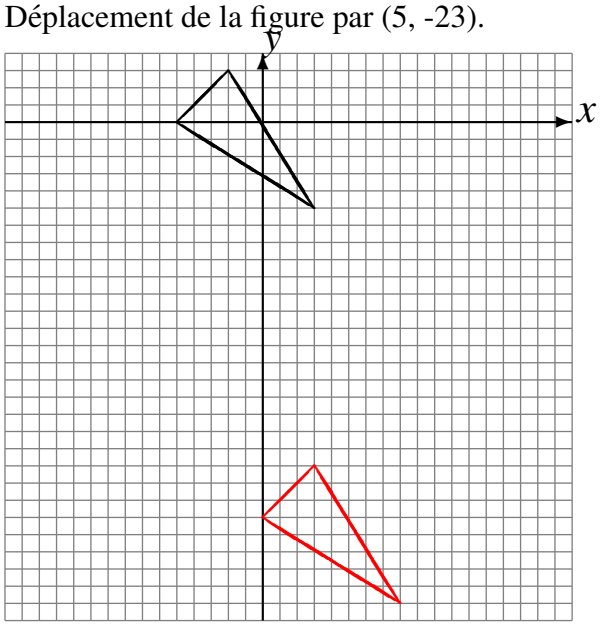
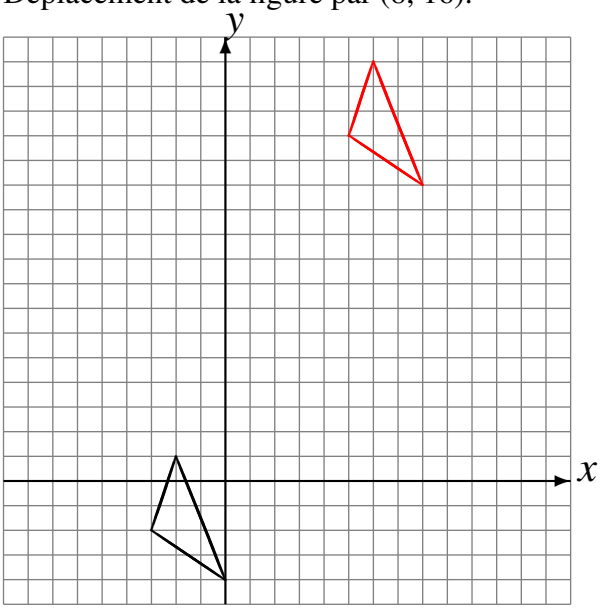
Déplacement de la figure par (8, 16).