Transformations Géométriques (G)

Dessinez l'image finale et les étapes intermédiaires des transformations décrites.

Rotation dans le sens antihoraire de 90° autour du point (-1, 5).
Réflexion par rapport à l'axe x = -3.

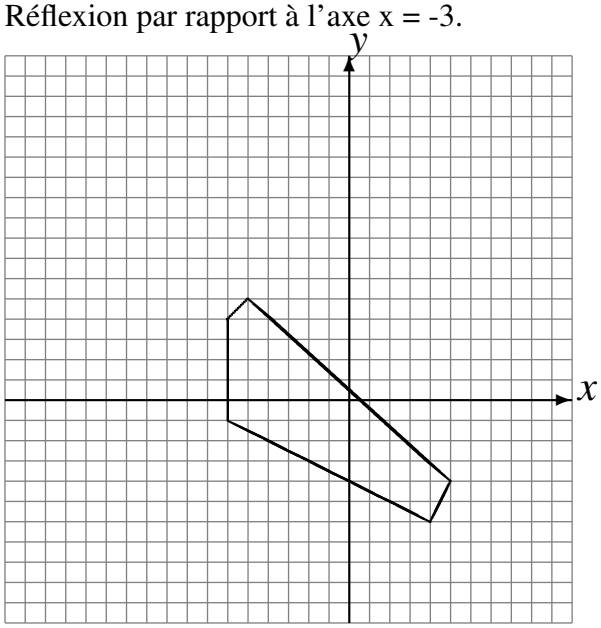

Déplacement de la figure par (0, 3).
Réflexion par rapport à l'axe y = -2.

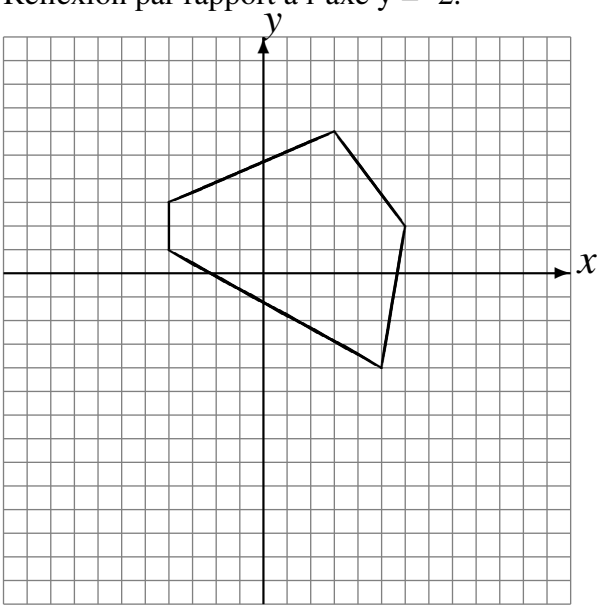

Réflexion par rapport à l'axe x = -3.
Déplacement de la figure par (-5, -4).

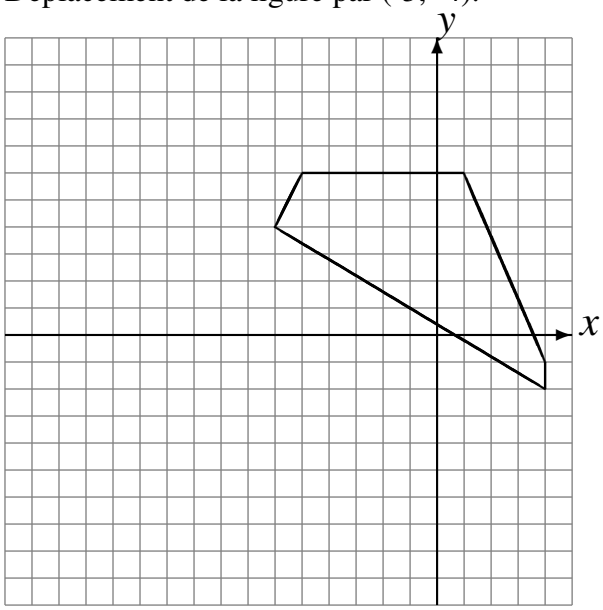
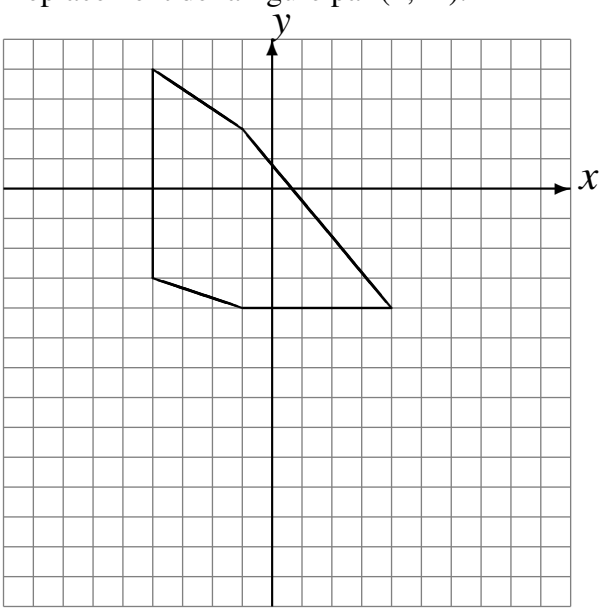
Réflexion par rapport à l'axe y = -4.
Déplacement de la figure par (1, -1).