Transformations Géométriques (D)

Dessinez l'image finale et les étapes intermédiaires des transformations décrites.

Rotation dans le sens horaire de 90° autour du point (0, 2).
Rotation dans le sens antihoraire de 90° autour du point (-1, -3).

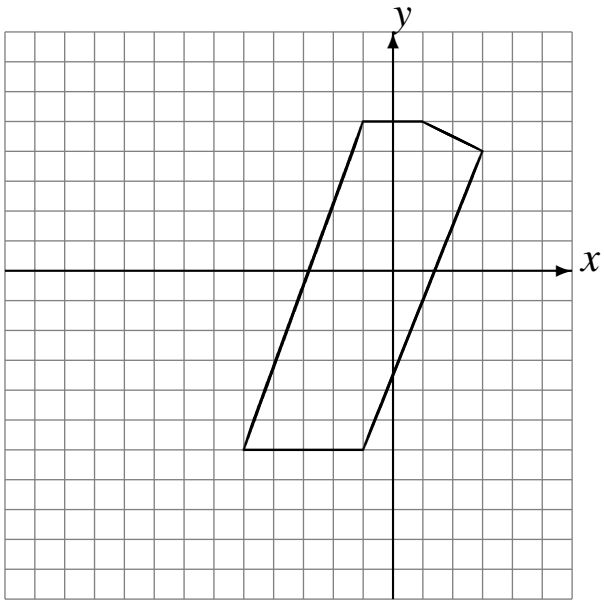

Rotation de 180° autour du point (-5, -1).
Rotation dans le sens antihoraire de 90° autour du point (2, -3).

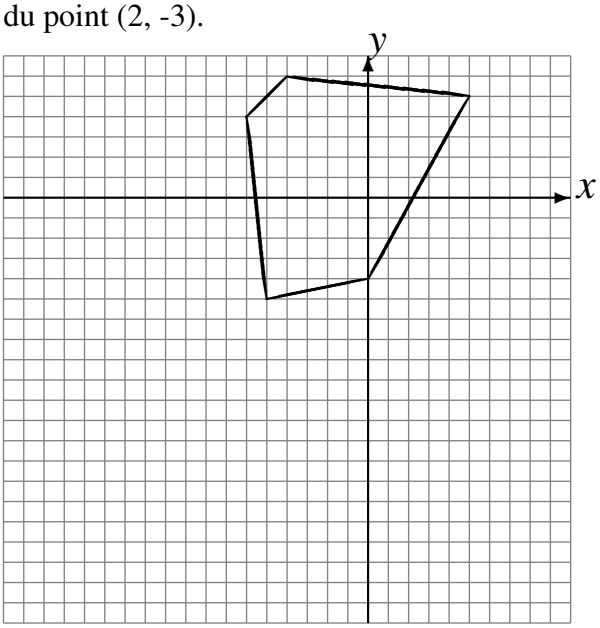

Réflexion par rapport à l'axe x = 3.
Réflexion par rapport à l'axe x = -4.

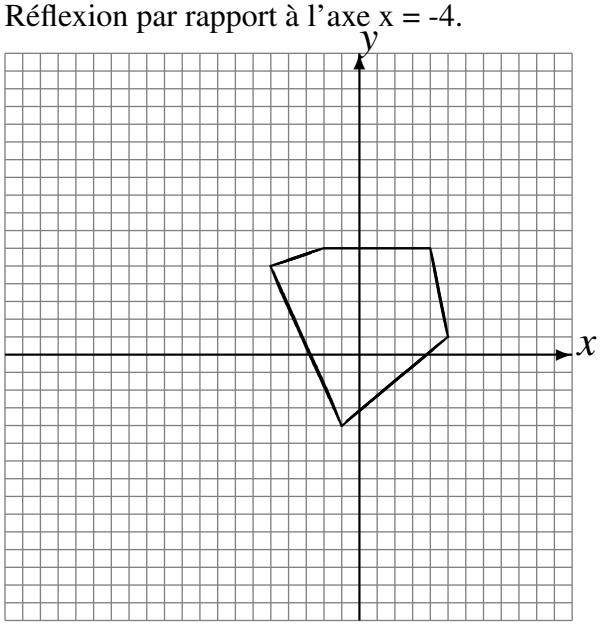
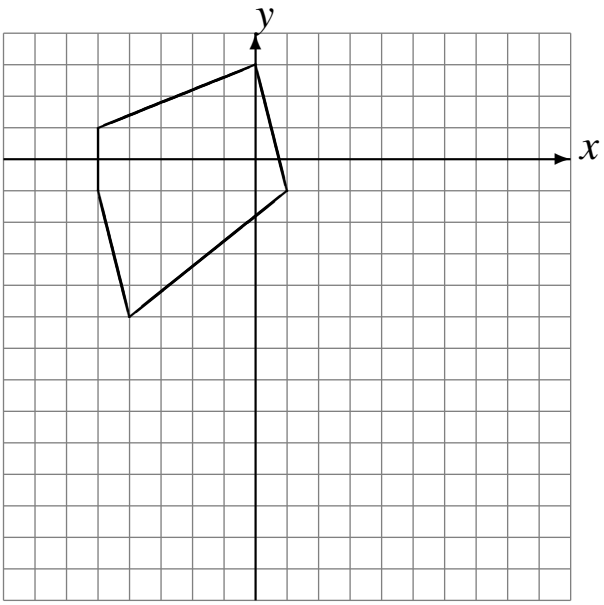
Déplacement de la figure par (1, 0).
Rotation de 180° autour du point (1, -5).