Rotations (F)

Dessinez l'image de la rotation décrite.

Rotation dans le sens horaire de 90° autour du point (0, 0).

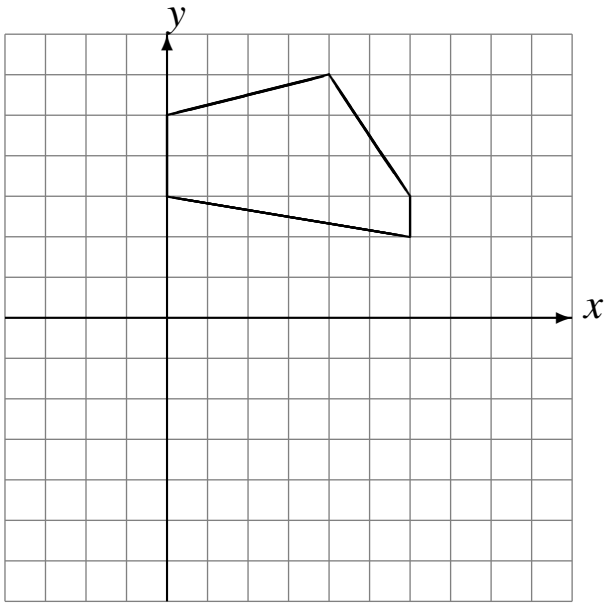

Rotation dans le sens horaire de 90° autour du point (0, 0).

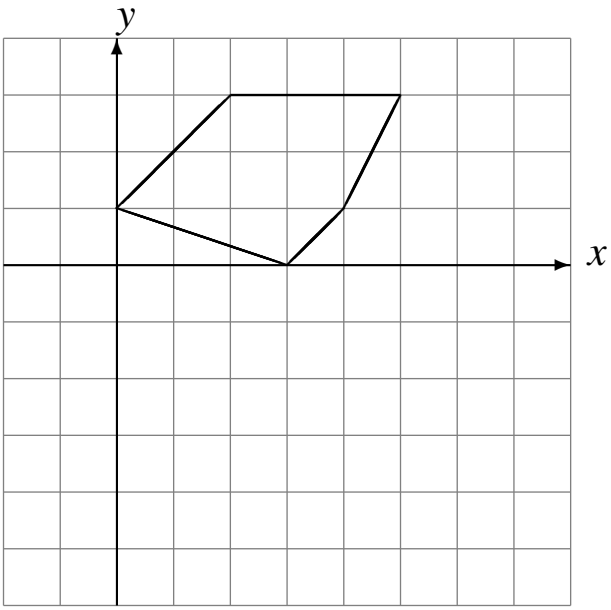

Rotation dans le sens antihoraire de 90° autour du point (0, 0).

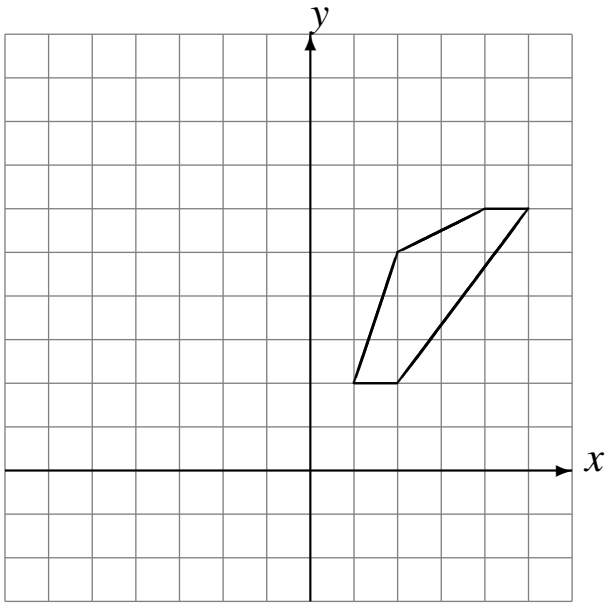

Rotation de 180° autour du point (0, 0).

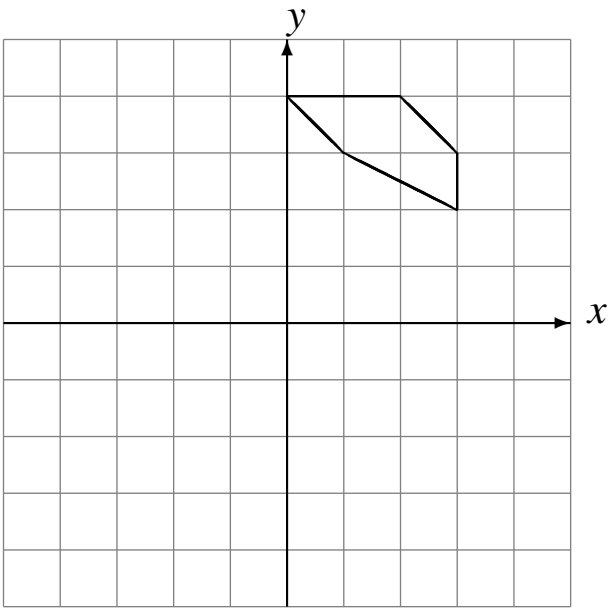

Rotations (F) Solutions

Dessinez l'image de la rotation décrite.

Rotation dans le sens horaire de 90° autour du point (0, 0).

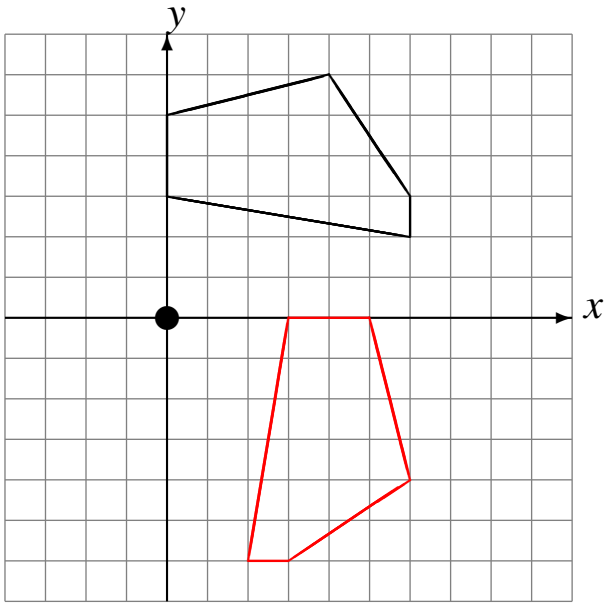

Rotation dans le sens horaire de 90° autour du point (0, 0).

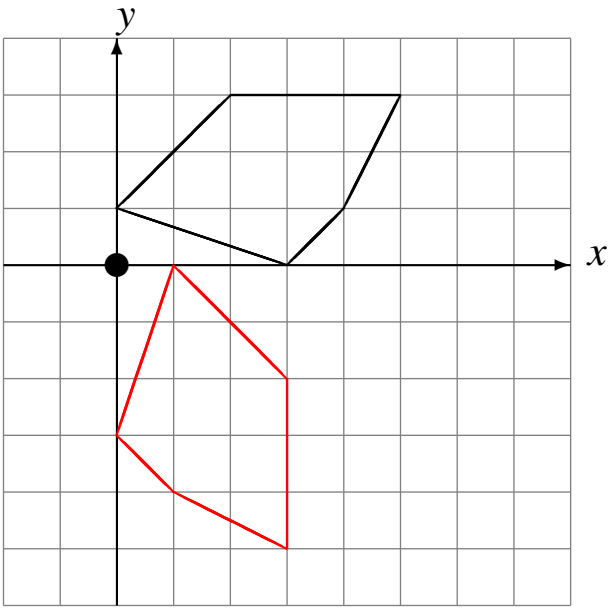

Rotation dans le sens antihoraire de 90° autour du point (0, 0).

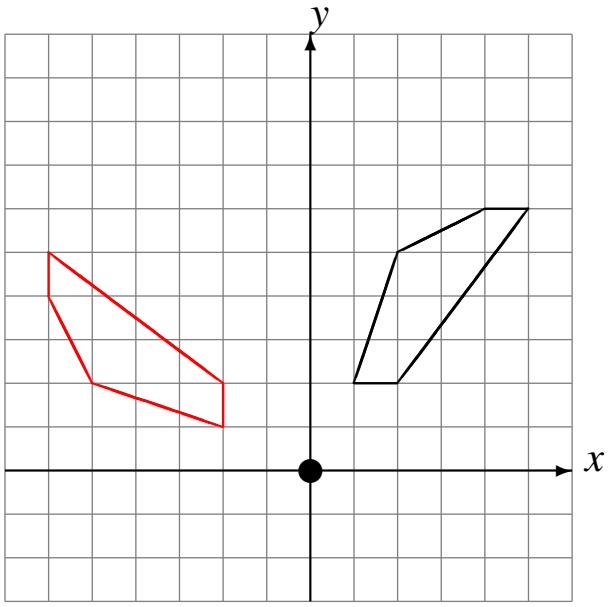
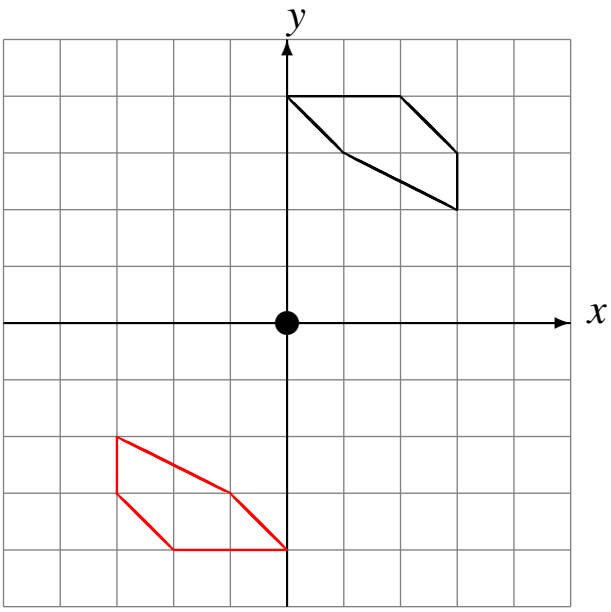
Rotation de 180° autour du point (0, 0).