# Rotations (H)

Dessinez l'image finale et les étapes intermédiaires de la rotation décrite.

Rotation dans le sens antihoraire de 90° autour du point (1, 5).
Rotation dans le sens horaire de 90° autour du point (-2, 4).

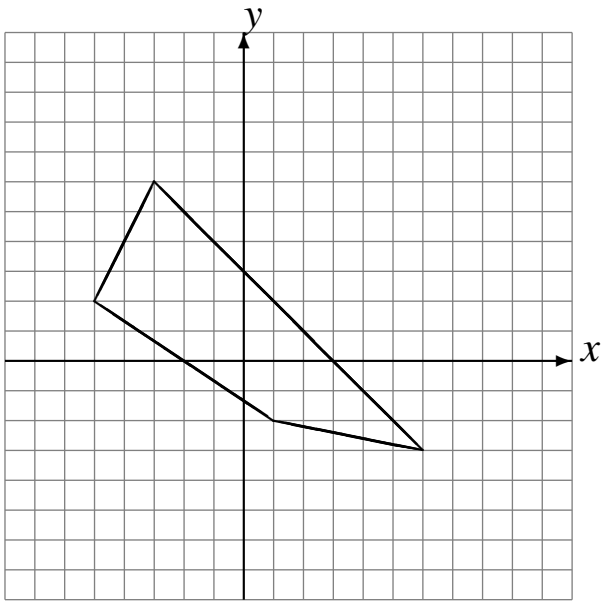


Rotation dans le sens antihoraire de 90° autour du point (1, -5).
Rotation de 180° autour du point (-4, -5).

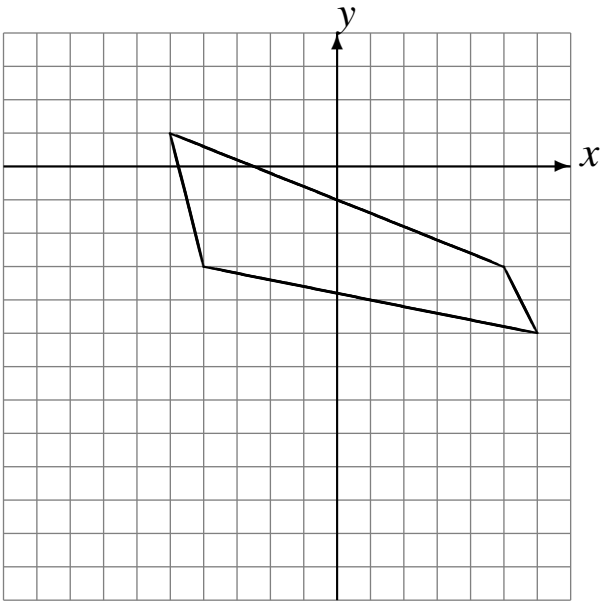


Rotation dans le sens antihoraire de 90° autour du point (-2, -3).
Rotation dans le sens horaire de 90° autour du point (4, 1).

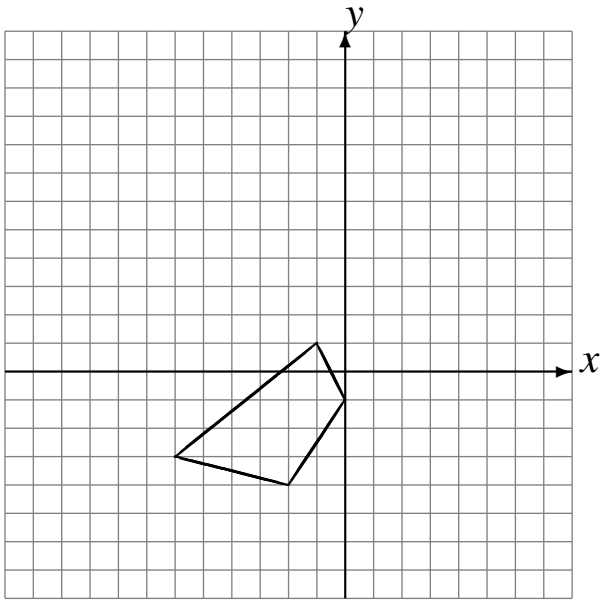


Rotation de 180° autour du point (1, -5).
Rotation dans le sens antihoraire de 90° autour du point (1, 4).

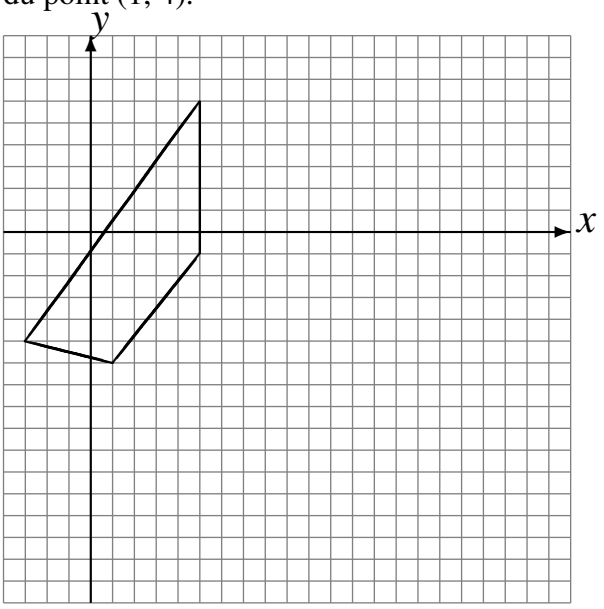

# Rotations (H) Solutions

Dessinez l'image finale et les étapes intermédiaires de la rotation décrite.

Rotation dans le sens antihoraire de 90° autour du point (1, 5).
Rotation dans le sens horaire de 90° autour du point (-2, 4).

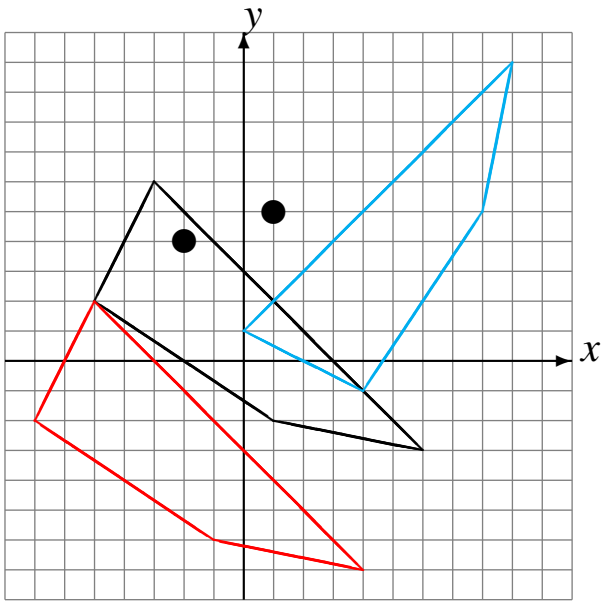


Rotation dans le sens antihoraire de 90° autour du point (1, -5).
Rotation de 180° autour du point (-4, -5).

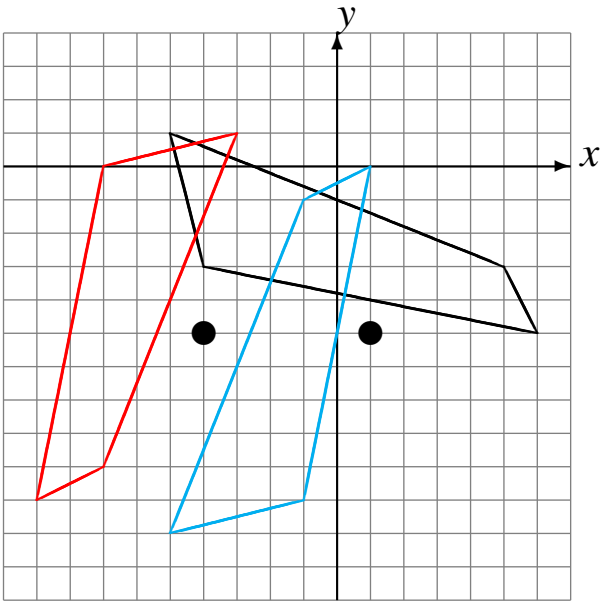


Rotation dans le sens antihoraire de 90° autour du point (-2, -3).
Rotation dans le sens horaire de 90° autour du point (4, 1).

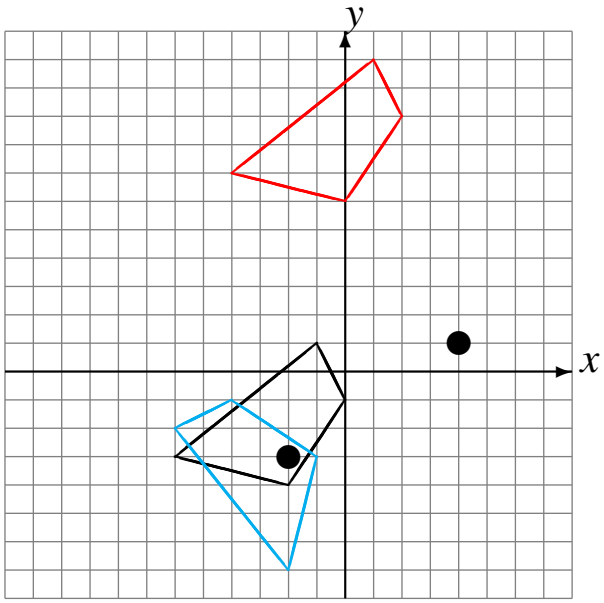

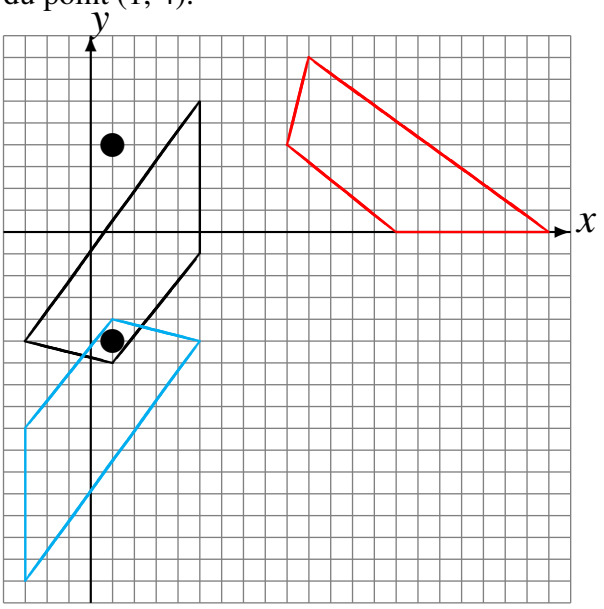
Rotation de 180° autour du point (1, -5).
Rotation dans le sens antihoraire de 90° autour du point (1, 4).