Rotations (D)

Dessinez l'image finale et les étapes intermédiaires de la rotation décrite.

Rotation de 180° autour du point (-5, -5).
Rotation dans le sens antihoraire de 90° autour du point (-2, 5).
Rotation dans le sens antihoraire de 90° autour du point (-2, -2).

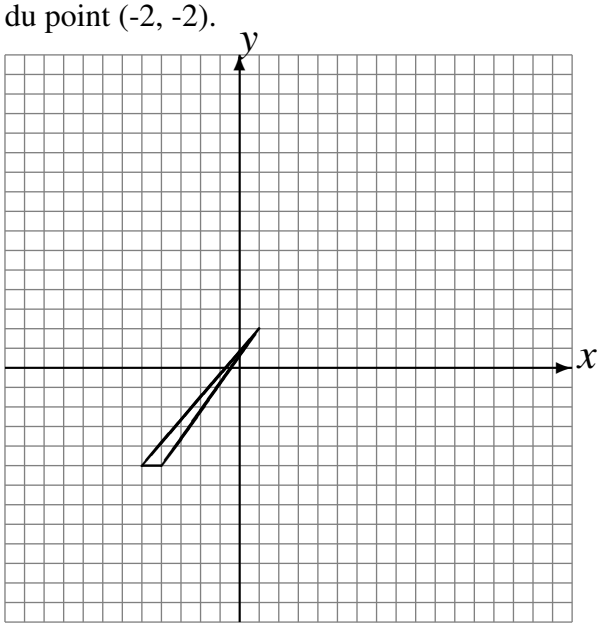

Rotation dans le sens antihoraire de 90° autour du point (-1, 0).
Rotation dans le sens antihoraire de 90° autour du point (-1, -4).
Rotation de 180° autour du point (2, -3).

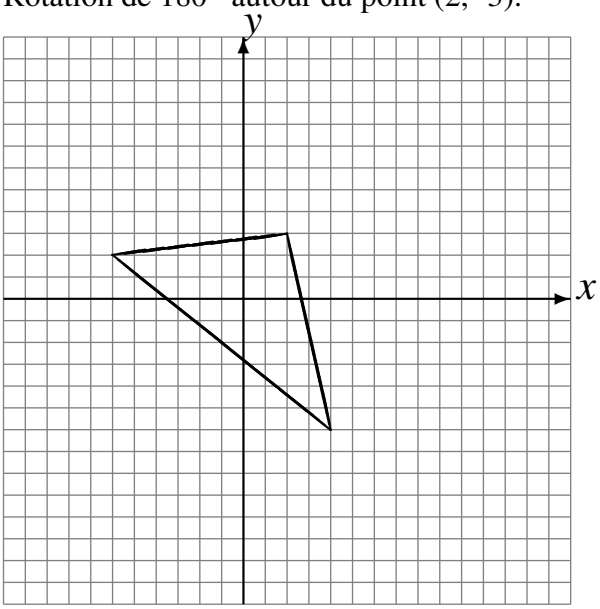

Rotation dans le sens antihoraire de 90° autour du point (0, -2).
Rotation dans le sens horaire de 90° autour du point (-2, 4).
Rotation de 180° autour du point (-4, -3).

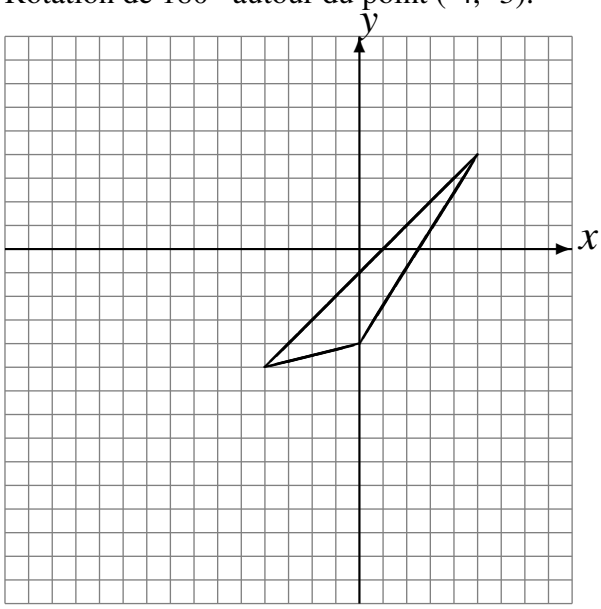
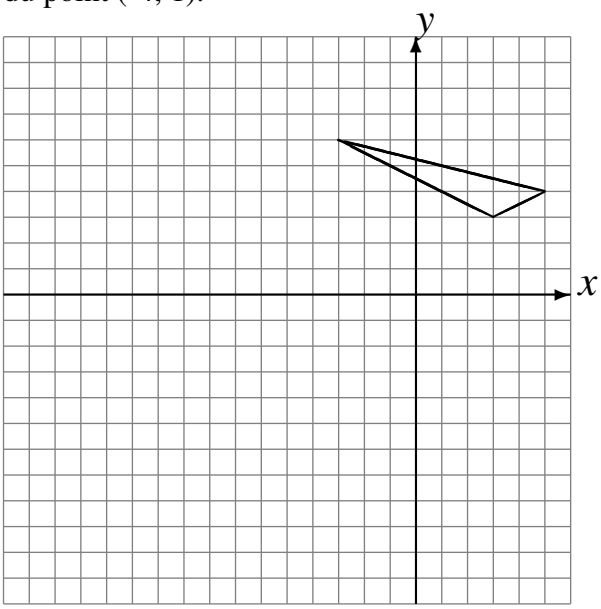
Rotation dans le sens horaire de 90° autour du point (1, 3).
Rotation dans le sens antihoraire de 90° autour du point (-4, -4).
Rotation dans le sens antihoraire de 90° autour du point (-4, 1).