Réflexions (A)

Dessinez l'image finale et les étapes intermédiaires de la réflexion décrite.

Réflexion par rapport à l'axe x = 0.
Réflexion par rapport à l'axe x = 2.

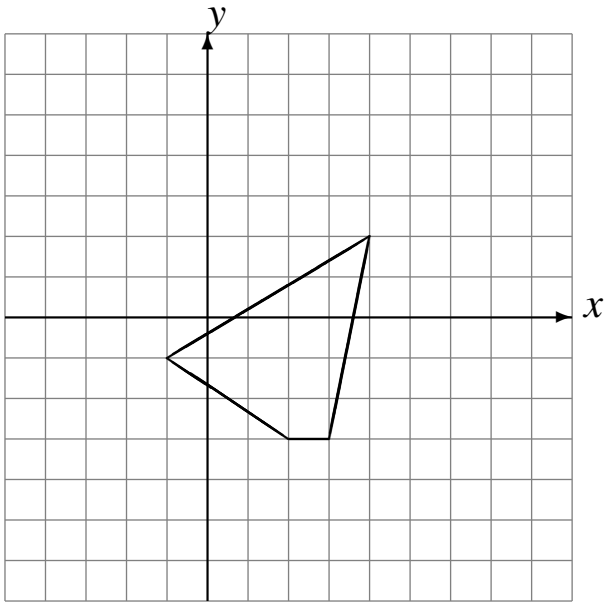

Réflexion par rapport à l'axe y = -2.
Réflexion par rapport à l'axe x = 0.

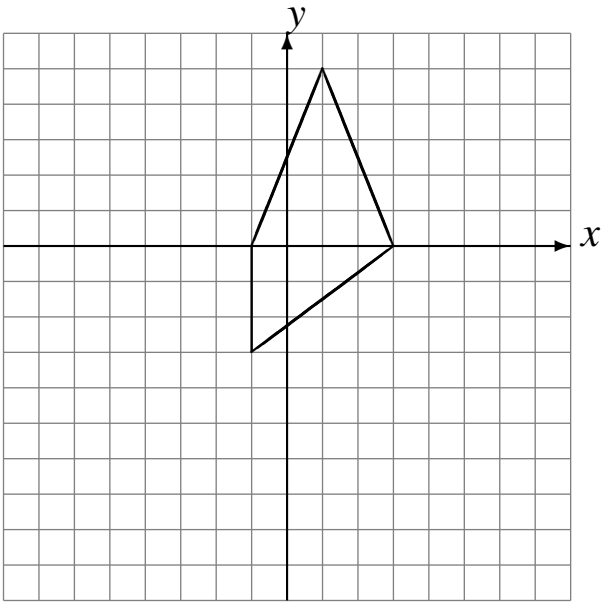

Réflexion par rapport à l'axe x = 0.
Réflexion par rapport à l'axe x = -1.

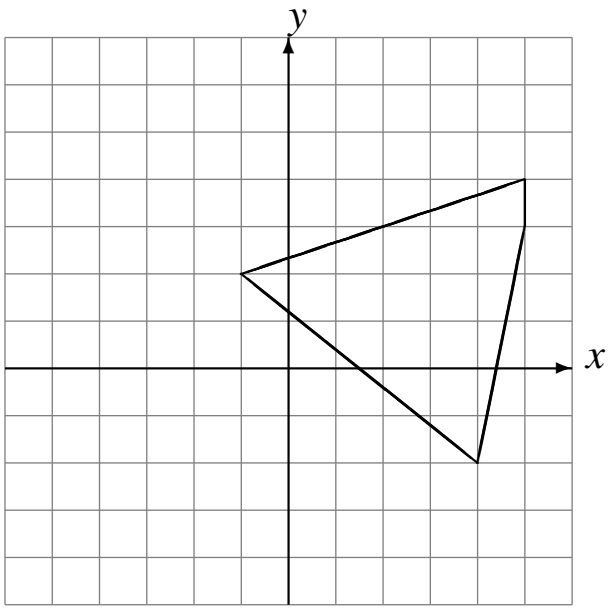

Réflexion par rapport à l'axe x = -2.
Réflexion par rapport à l'axe y = -2.

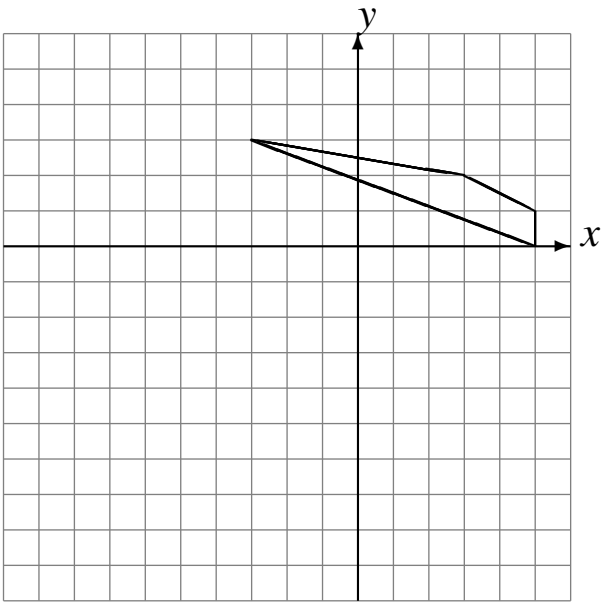

Réflexions (A) Solutions

Dessinez l'image finale et les étapes intermédiaires de la réflexion décrite.

Réflexion par rapport à l'axe x = 0.
Réflexion par rapport à l'axe x = 2.

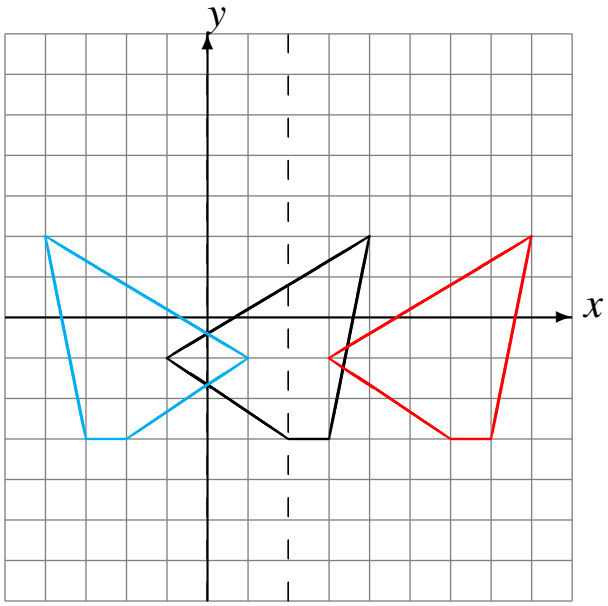

Réflexion par rapport à l'axe y = -2.
Réflexion par rapport à l'axe x = 0.

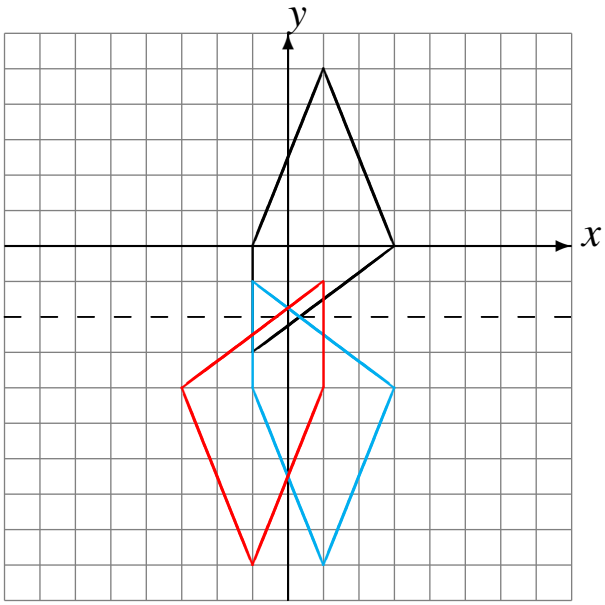

Réflexion par rapport à l'axe x = 0.
Réflexion par rapport à l'axe x = -1.

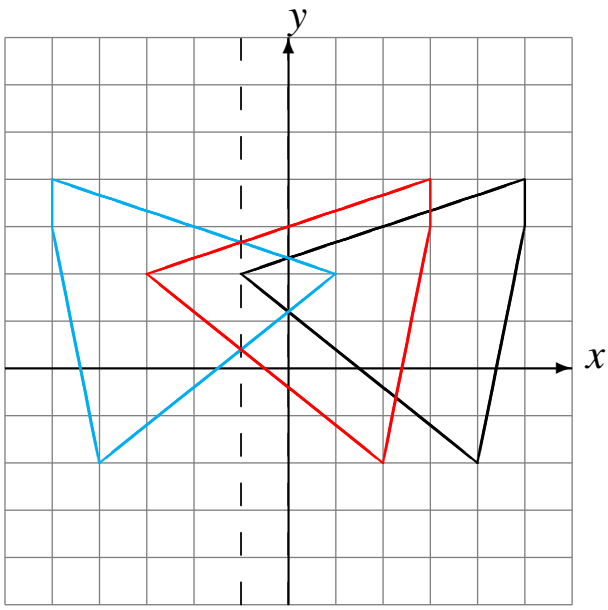

Réflexion par rapport à l'axe x = -2.
Réflexion par rapport à l'axe y = -2.

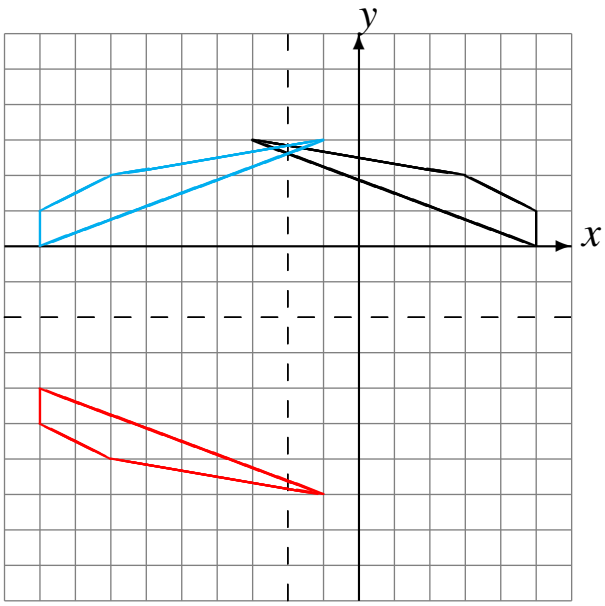

Réflexions (B)

Dessinez l'image finale et les étapes intermédiaires de la réflexion décrite.

Réflexion par rapport à l'axe x = -1.
Réflexion par rapport à l'axe x = -2.

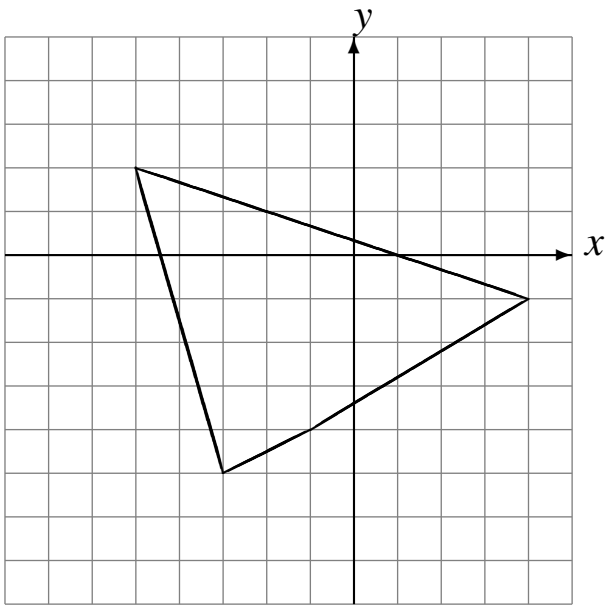

Réflexion par rapport à l'axe y = -4.
Réflexion par rapport à l'axe x = -3.

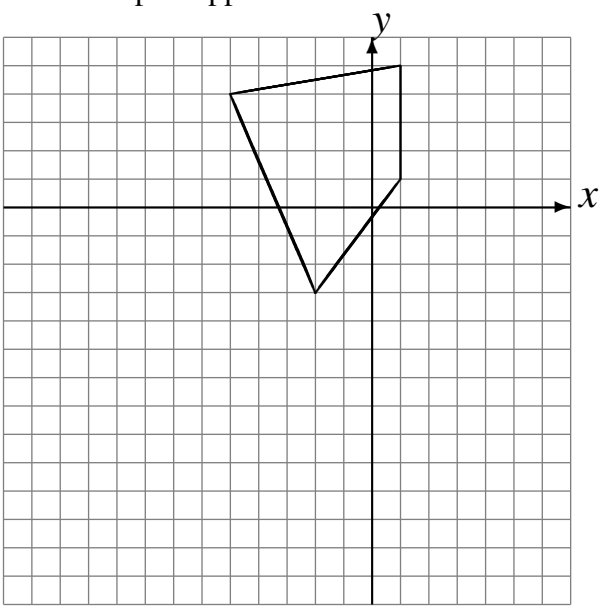

Réflexion par rapport à l'axe x = 2.
Réflexion par rapport à l'axe x = -2.

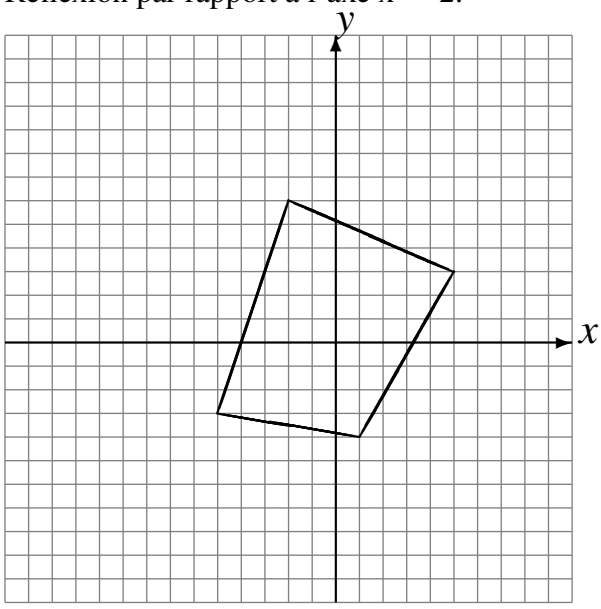

Réflexion par rapport à l'axe x = 3.
Réflexion par rapport à l'axe x = 4.

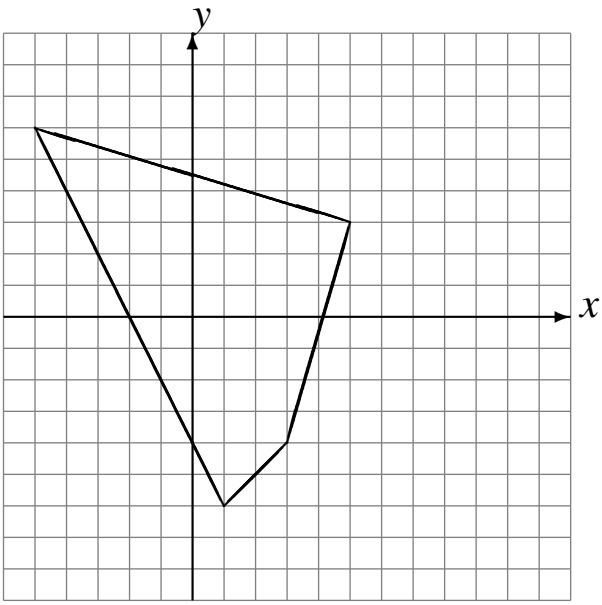

Réflexions (B) Solutions

Dessinez l'image finale et les étapes intermédiaires de la réflexion décrite.

Réflexion par rapport à l'axe x = -1.
Réflexion par rapport à l'axe x = -2.

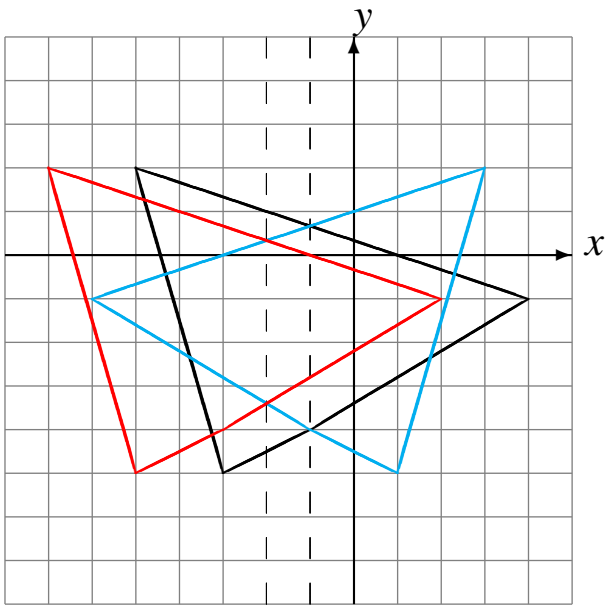

Réflexion par rapport à l'axe y = -4.
Réflexion par rapport à l'axe x = -3.

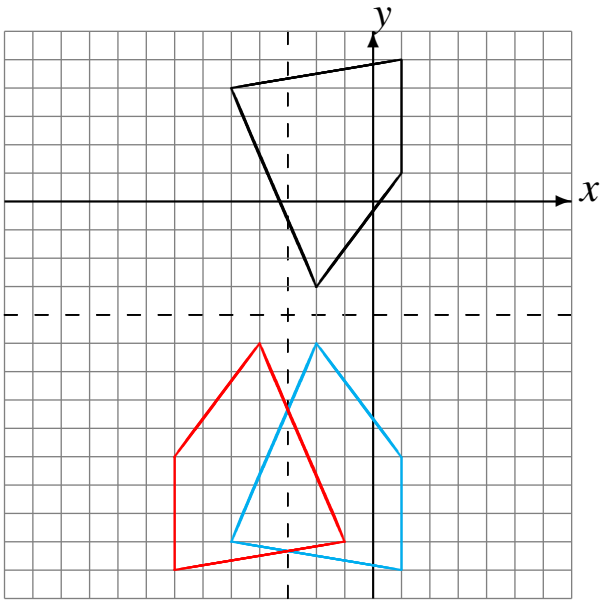

Réflexion par rapport à l'axe x = 2.
Réflexion par rapport à l'axe x = -2.

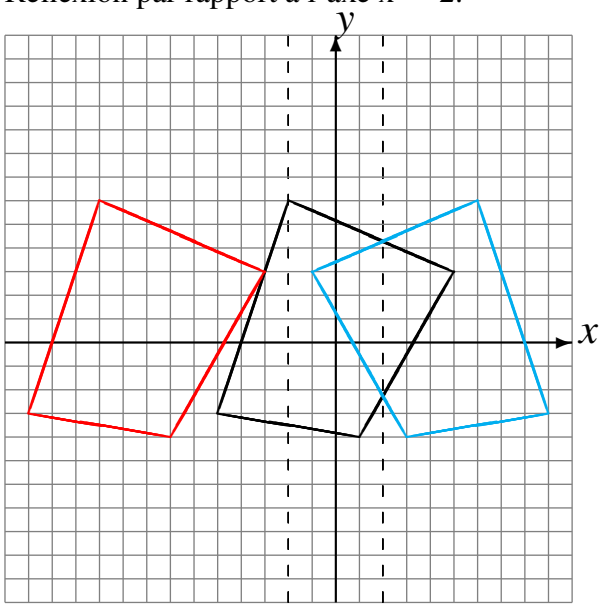

Réflexion par rapport à l'axe x = 3.
Réflexion par rapport à l'axe x = 4.

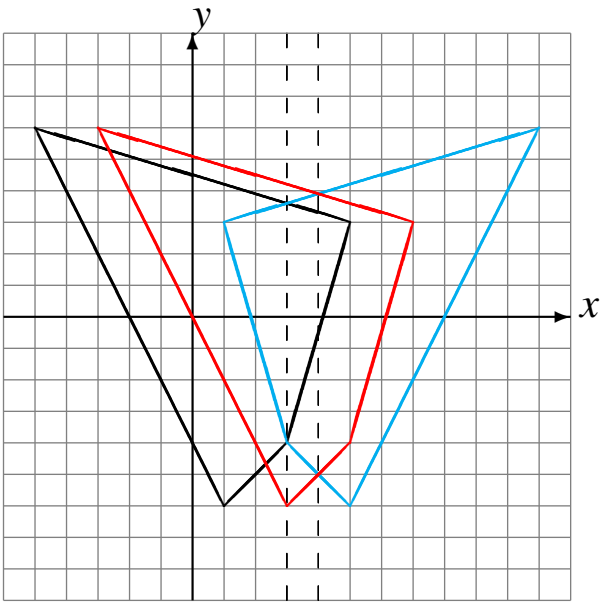

Réflexions (C)

Dessinez l'image finale et les étapes intermédiaires de la réflexion décrite.

Réflexion par rapport à l'axe x = 3.
Réflexion par rapport à l'axe x = 2.

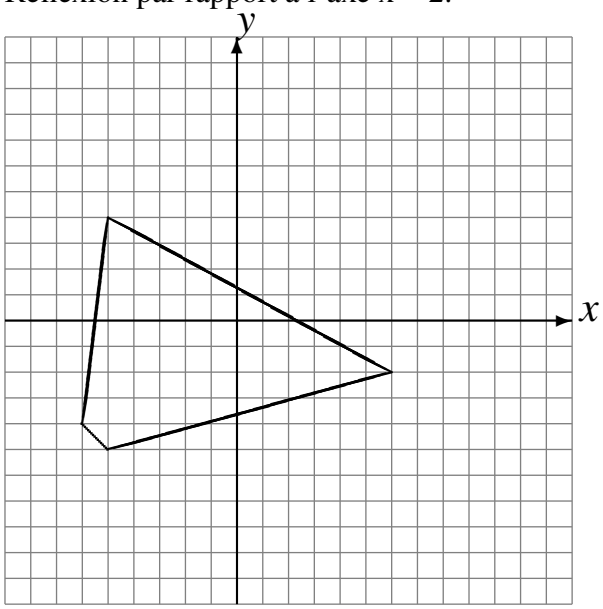

Réflexion par rapport à l'axe x = -1.
Réflexion par rapport à l'axe y = -2.

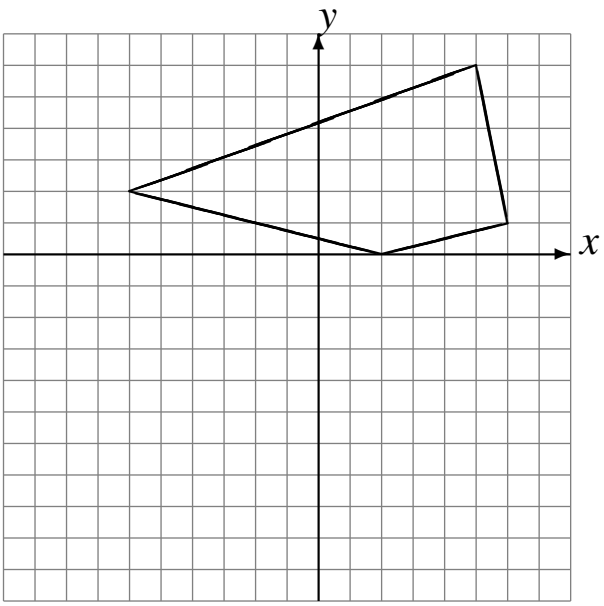

Réflexion par rapport à l'axe x = 0.
Réflexion par rapport à l'axe x = 1.

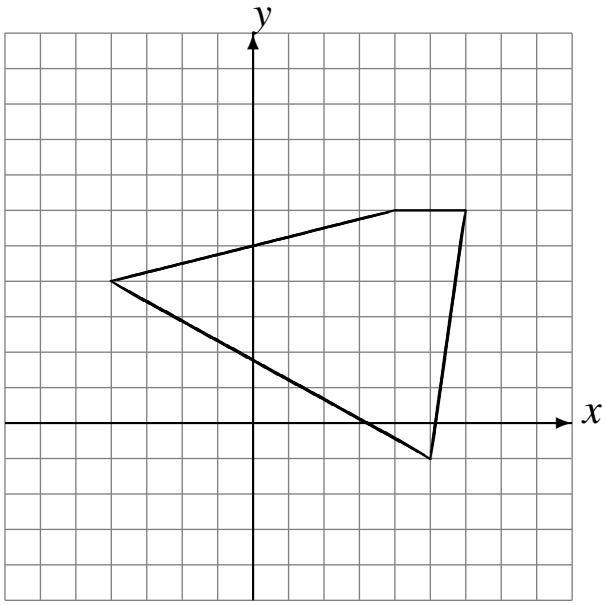

Réflexion par rapport à l'axe y = 2.
Réflexion par rapport à l'axe x = -1.

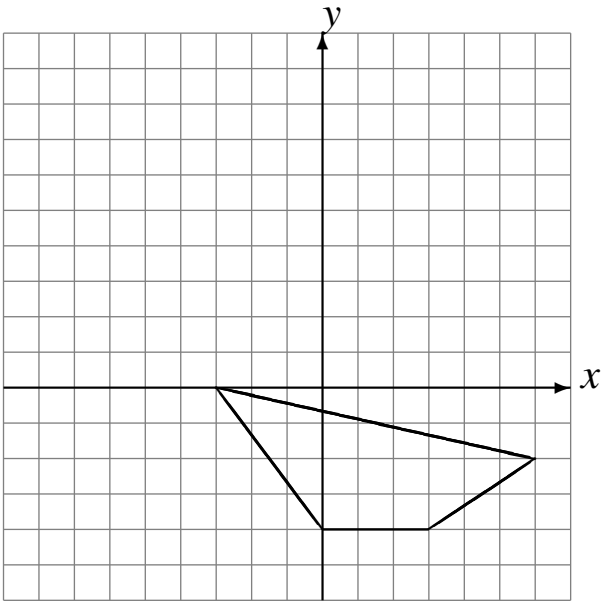

Réflexions (C) Solutions

Dessinez l'image finale et les étapes intermédiaires de la réflexion décrite.

Réflexion par rapport à l'axe x = 3.
Réflexion par rapport à l'axe x = 2.

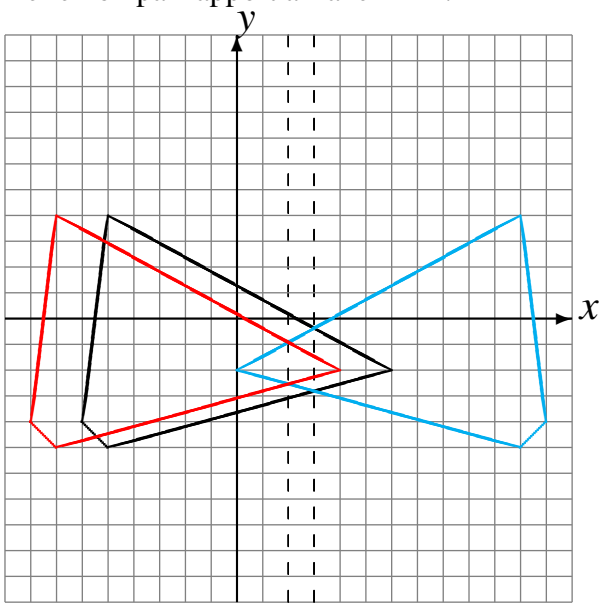

Réflexion par rapport à l'axe x = -1.
Réflexion par rapport à l'axe y = -2.

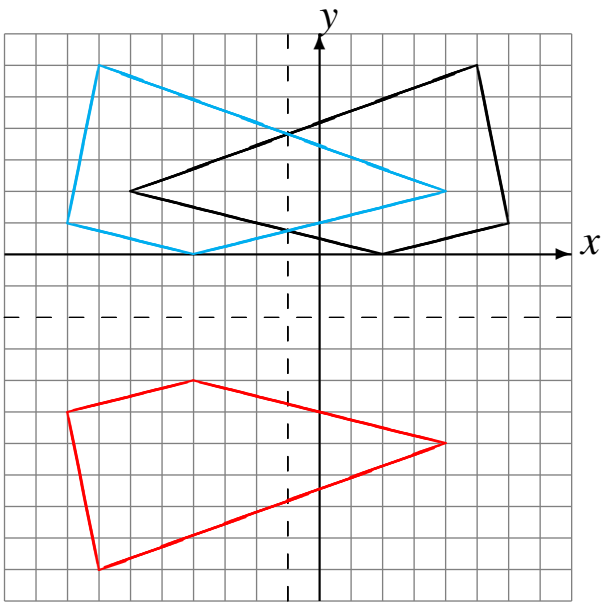

Réflexion par rapport à l'axe x = 0.
Réflexion par rapport à l'axe x = 1.

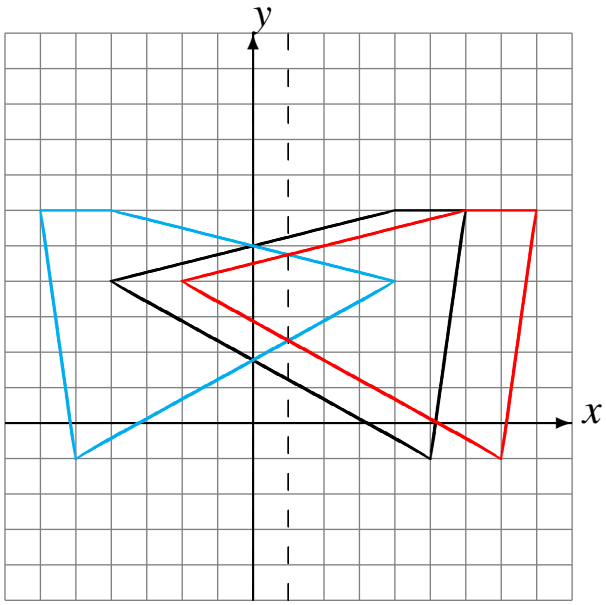

Réflexion par rapport à l'axe y = 2.
Réflexion par rapport à l'axe x = -1.

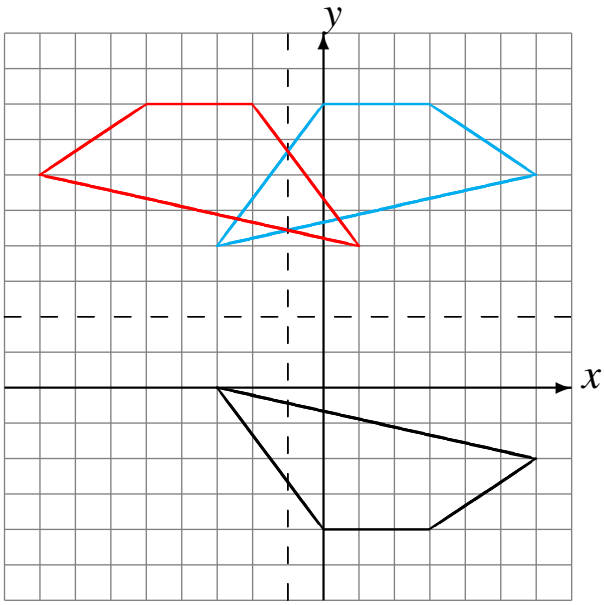

Réflexions (D)

Dessinez l'image finale et les étapes intermédiaires de la réflexion décrite.

Réflexion par rapport à l'axe y = -3.
Réflexion par rapport à l'axe x = 1.

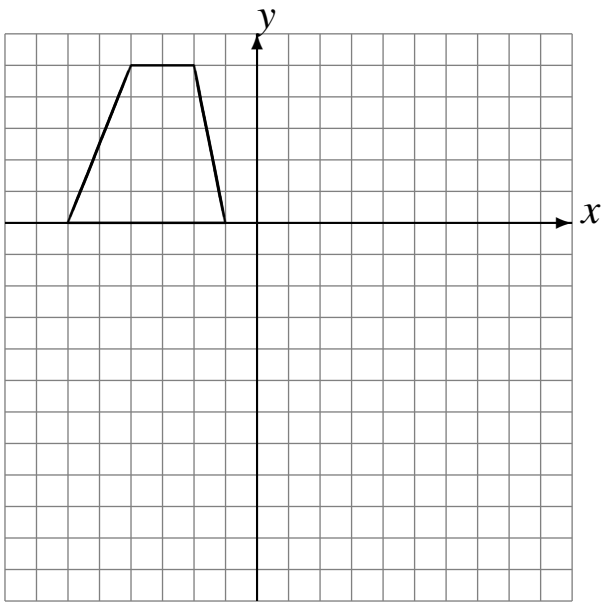

Réflexion par rapport à l'axe x = 1.
Réflexion par rapport à l'axe x = -3.

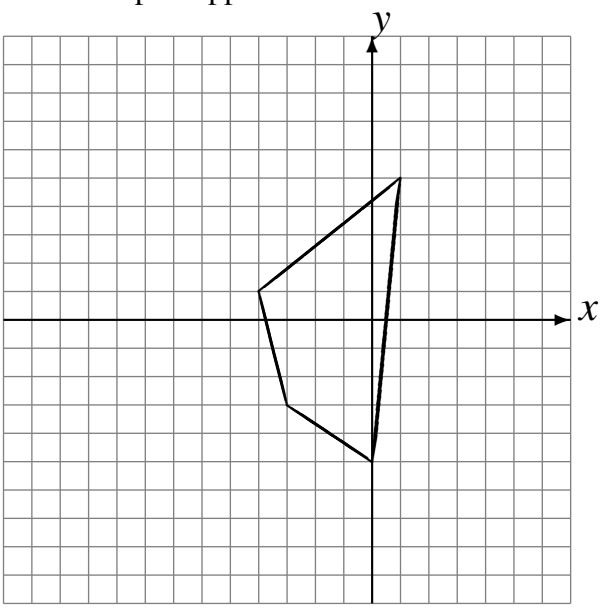

Réflexion par rapport à l'axe x = 3.
Réflexion par rapport à l'axe y = 4.

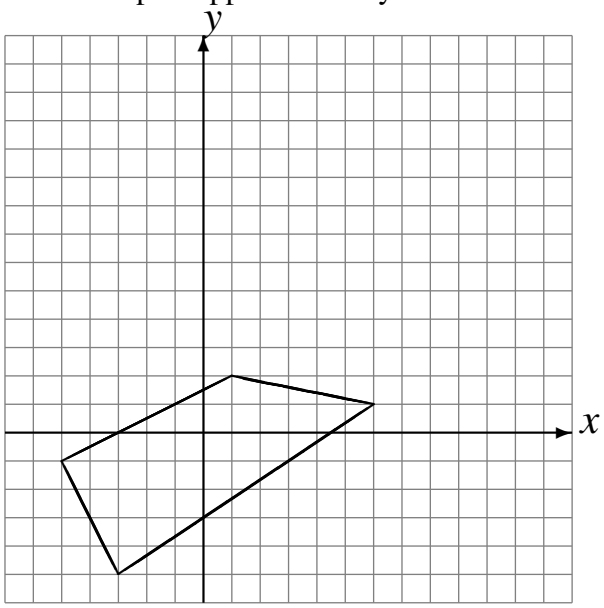

Réflexion par rapport à l'axe x = -4.
Réflexion par rapport à l'axe y = -3.

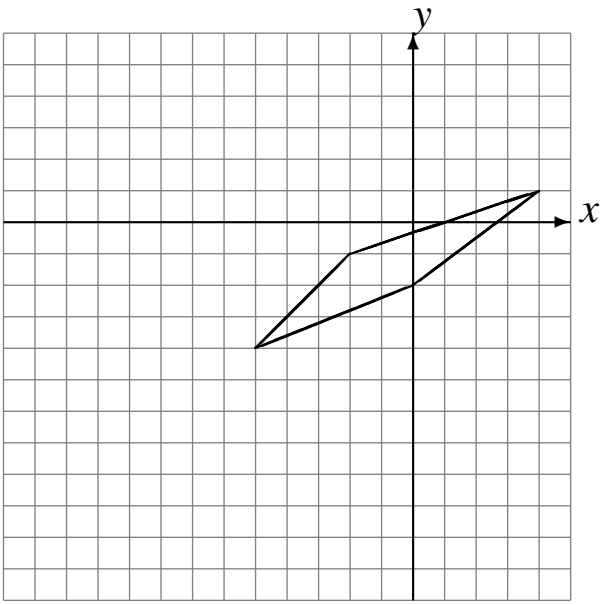

Réflexions (D) Solutions

Dessinez l'image finale et les étapes intermédiaires de la réflexion décrite.

Réflexion par rapport à l'axe y = -3.
Réflexion par rapport à l'axe x = 1.

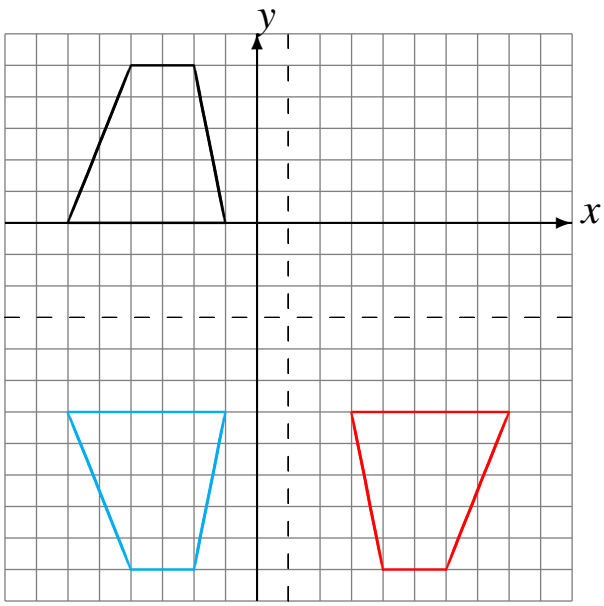

Réflexion par rapport à l'axe x = 1.
Réflexion par rapport à l'axe x = -3.

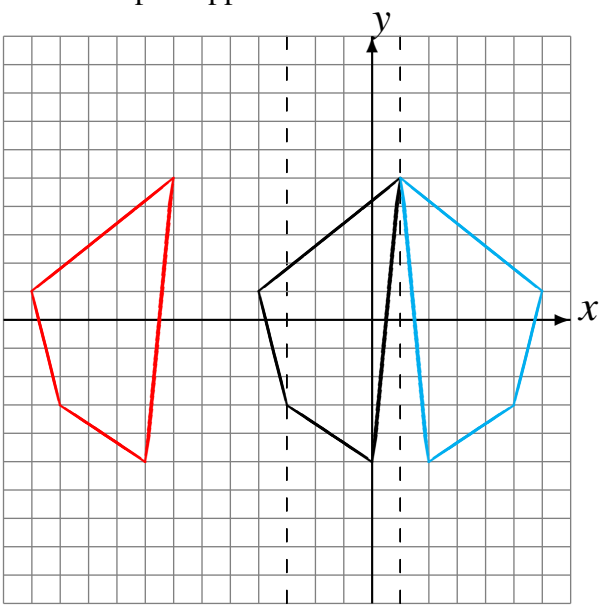

Réflexion par rapport à l'axe x = 3.
Réflexion par rapport à l'axe y = 4.

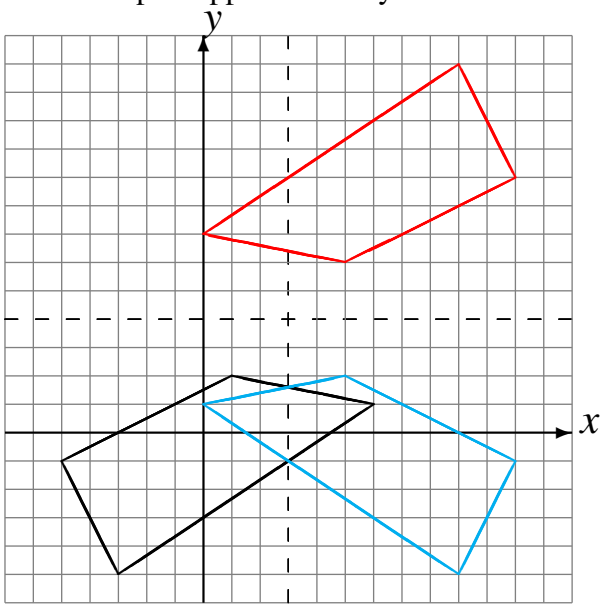

Réflexion par rapport à l'axe x = -4.
Réflexion par rapport à l'axe y = -3.

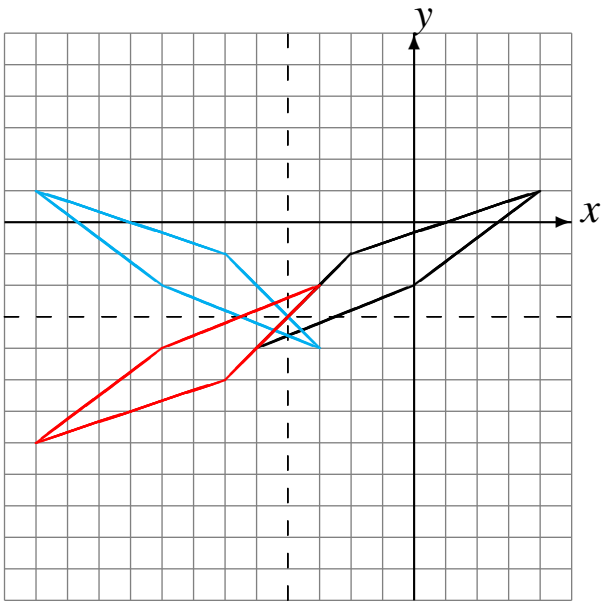

Réflexions (E)

Dessinez l'image finale et les étapes intermédiaires de la réflexion décrite.

Réflexion par rapport à l'axe x = -4.
Réflexion par rapport à l'axe y = 0.

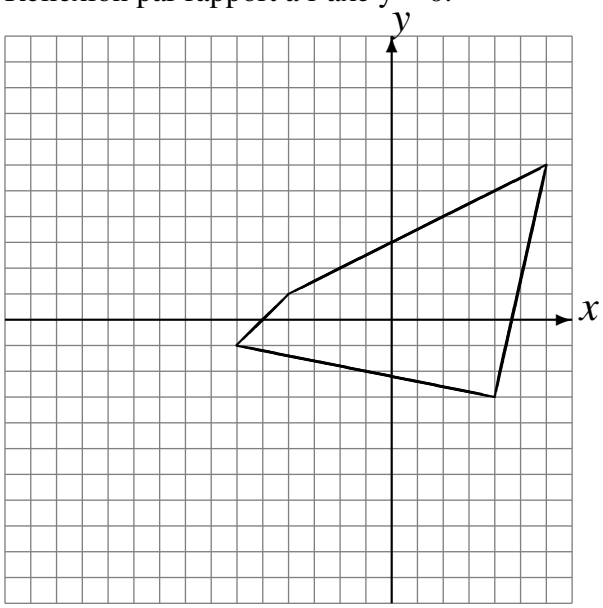

Réflexion par rapport à l'axe y = 4.
Réflexion par rapport à l'axe y = 1.

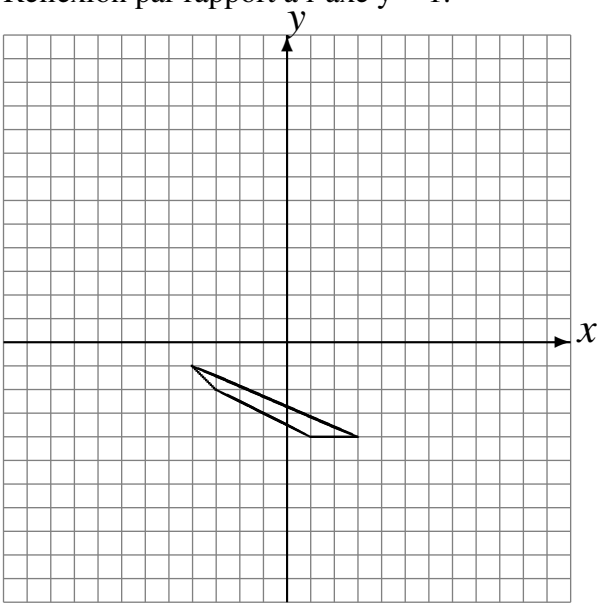

Réflexion par rapport à l'axe y = 1.
Réflexion par rapport à l'axe x = -3.

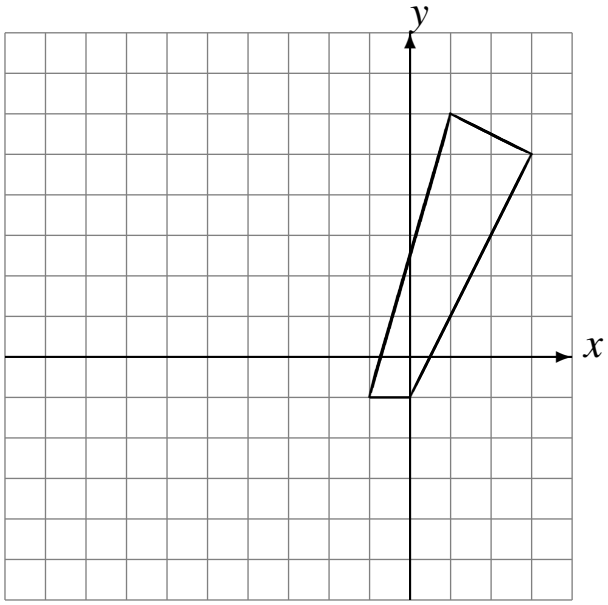

Réflexion par rapport à l'axe x = -2.
Réflexion par rapport à l'axe y = 2.

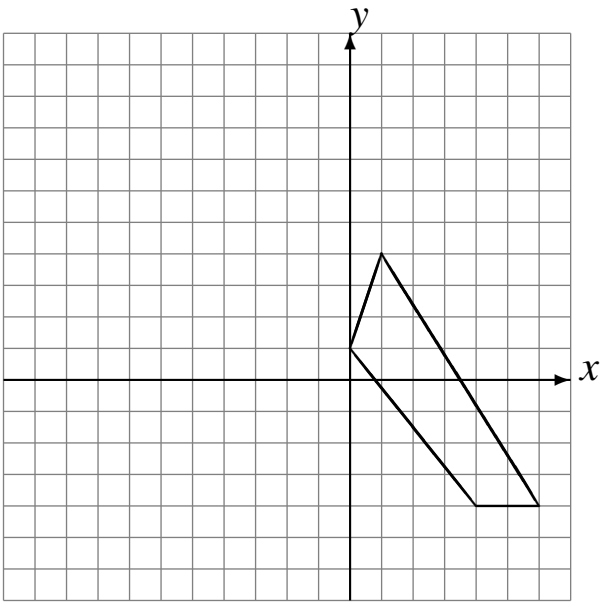

Réflexions (E) Solutions

Dessinez l'image finale et les étapes intermédiaires de la réflexion décrite.

Réflexion par rapport à l'axe x = -4.
Réflexion par rapport à l'axe y = 0.

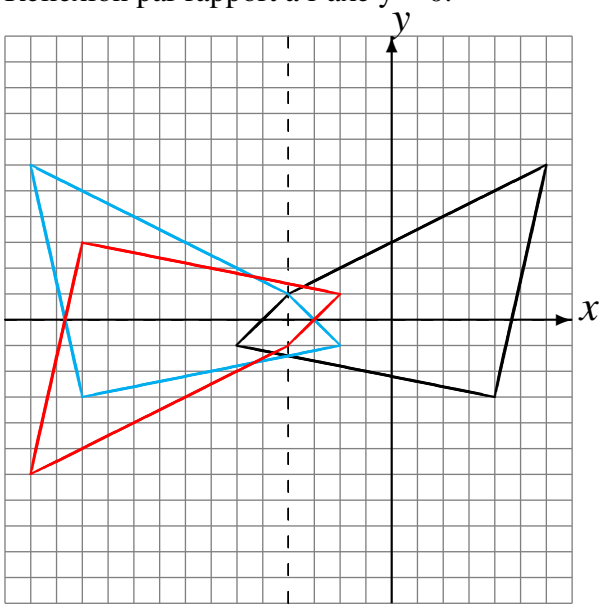

Réflexion par rapport à l'axe y = 4.
Réflexion par rapport à l'axe y = 1.

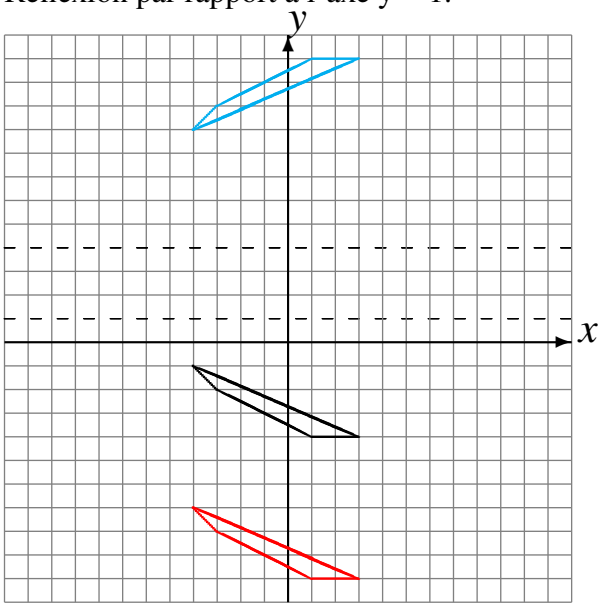

Réflexion par rapport à l'axe y = 1.
Réflexion par rapport à l'axe x = -3.

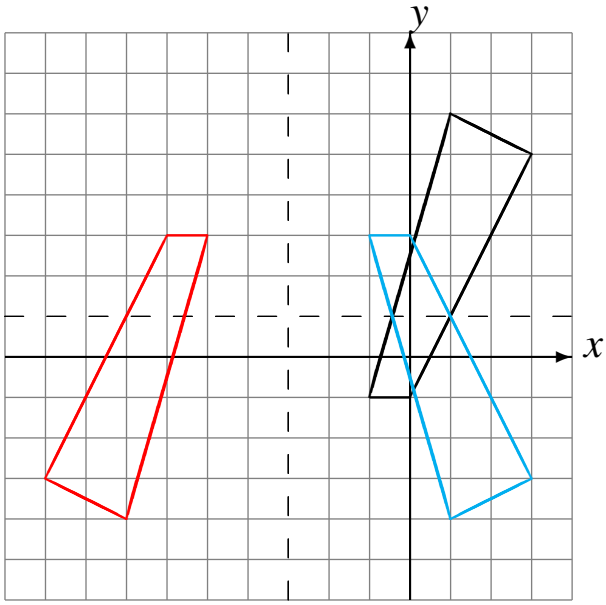

Réflexion par rapport à l'axe x = -2.
Réflexion par rapport à l'axe y = 2.

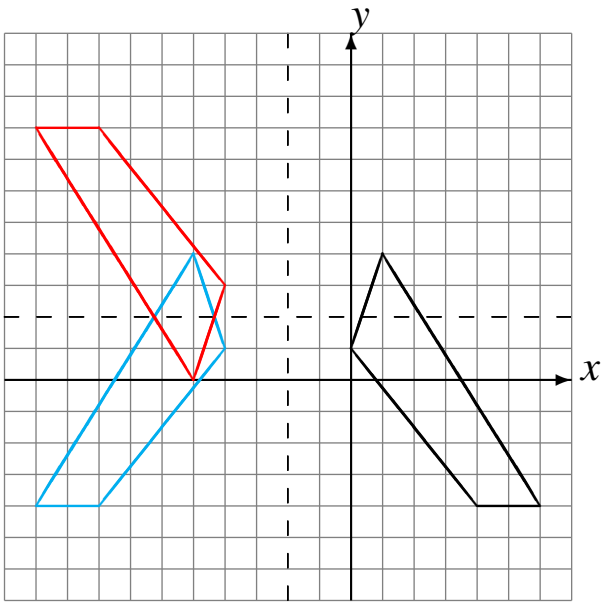

Réflexions (F)

Dessinez l'image finale et les étapes intermédiaires de la réflexion décrite.

Réflexion par rapport à l'axe y = 2.
Réflexion par rapport à l'axe y = -2.

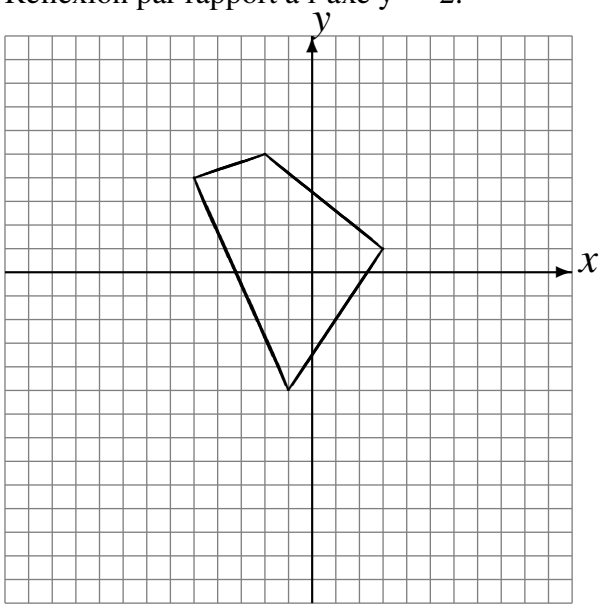

Réflexion par rapport à l'axe x = 4.
Réflexion par rapport à l'axe x = -1.

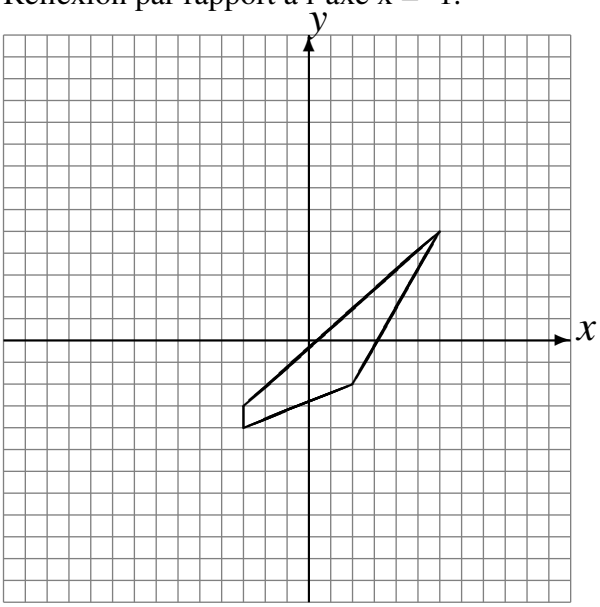

Réflexion par rapport à l'axe x = -3.
Réflexion par rapport à l'axe y = 2.

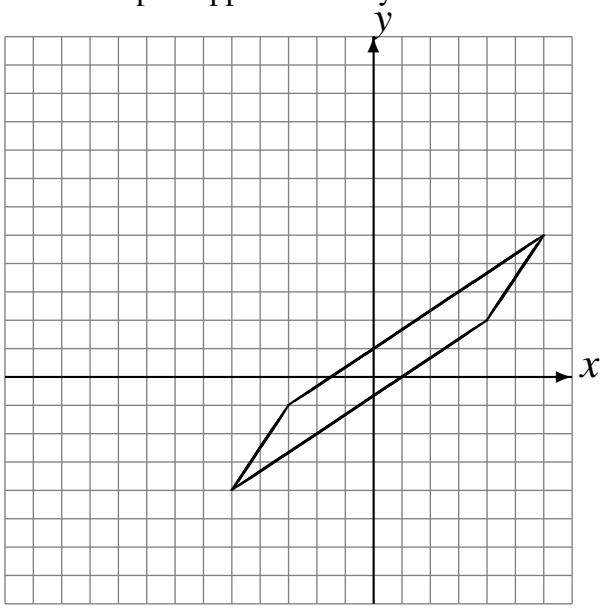

Réflexion par rapport à l'axe x = 2.
Réflexion par rapport à l'axe y = -3.

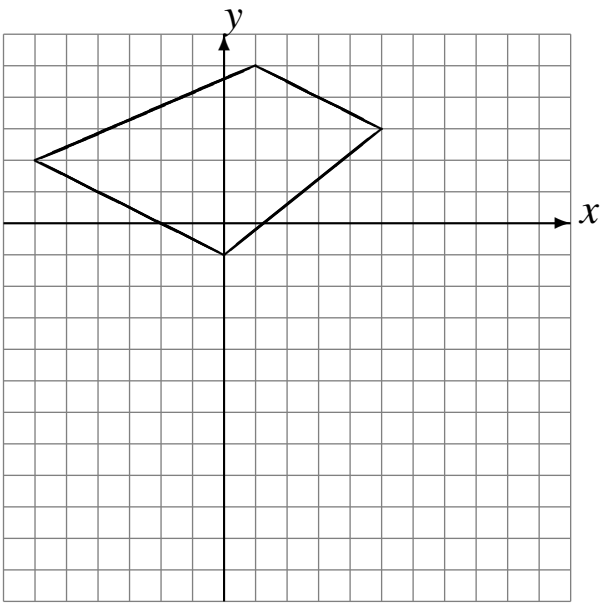

Réflexions (F) Solutions

Dessinez l'image finale et les étapes intermédiaires de la réflexion décrite.

Réflexion par rapport à l'axe y = 2.
Réflexion par rapport à l'axe y = -2.

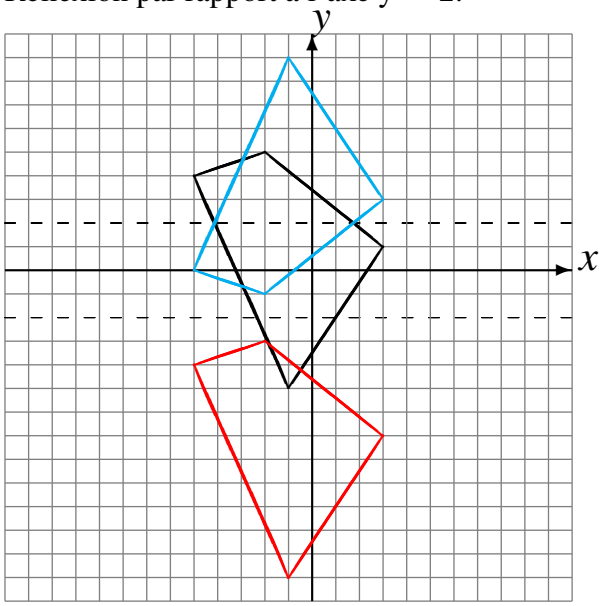

Réflexion par rapport à l'axe x = 4.
Réflexion par rapport à l'axe x = -1.

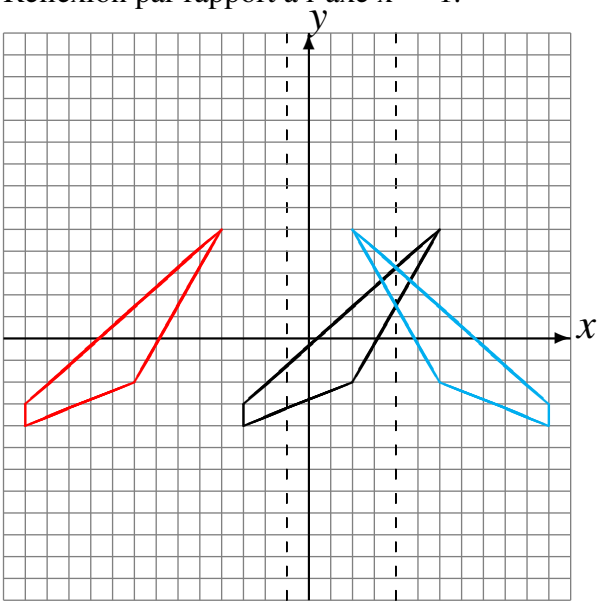

Réflexion par rapport à l'axe x = -3.
Réflexion par rapport à l'axe y = 2.

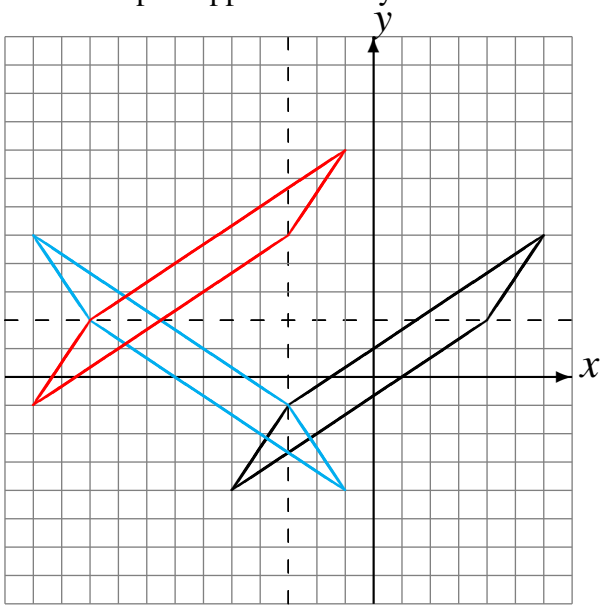

Réflexion par rapport à l'axe x = 2.
Réflexion par rapport à l'axe y = -3.

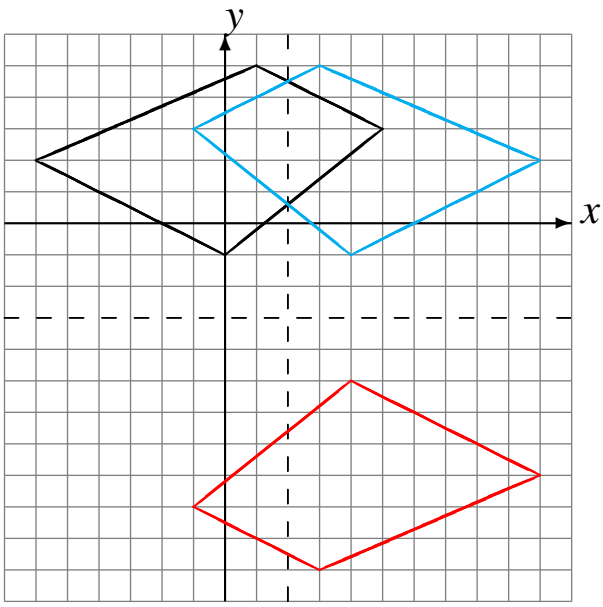

Réflexions (G)

Dessinez l'image finale et les étapes intermédiaires de la réflexion décrite.

Réflexion par rapport à l'axe y = 0.
Réflexion par rapport à l'axe x = 4.

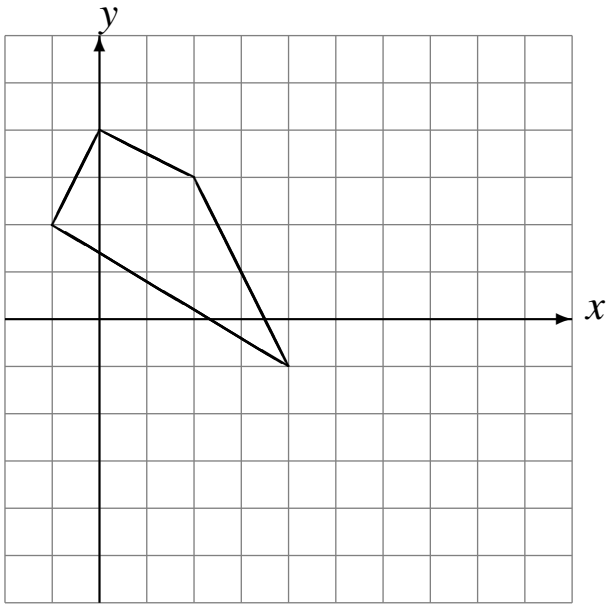

Réflexion par rapport à l'axe x = 2.
Réflexion par rapport à l'axe y = -2.

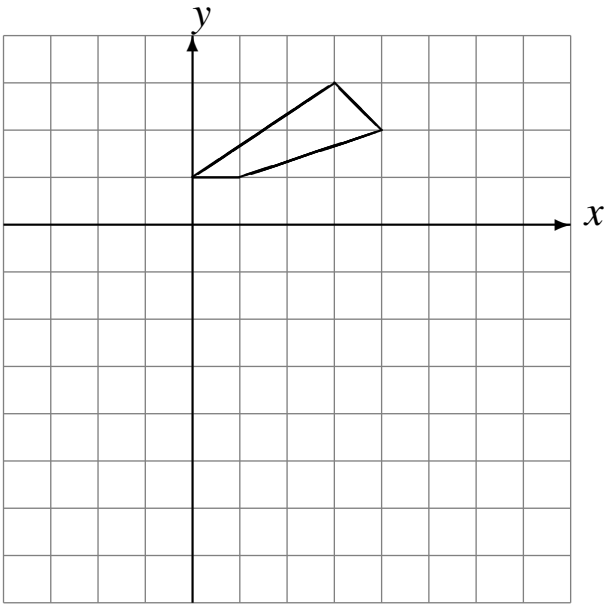

Réflexion par rapport à l'axe y = 1.
Réflexion par rapport à l'axe y = 4.

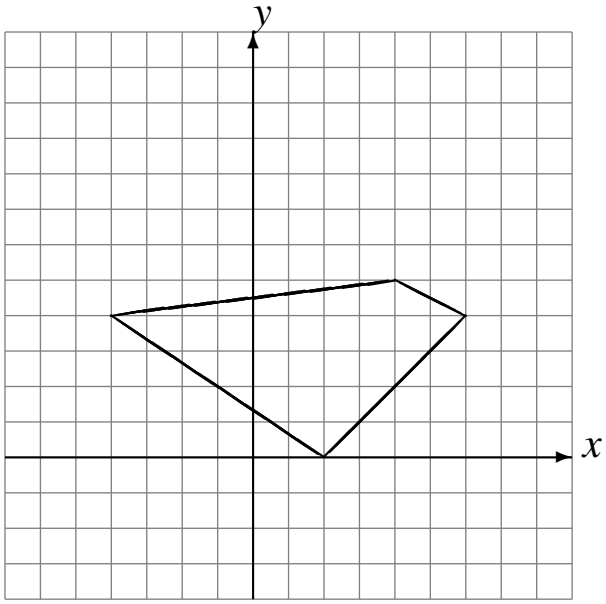

Réflexion par rapport à l'axe y = -2.
Réflexion par rapport à l'axe x = 4.

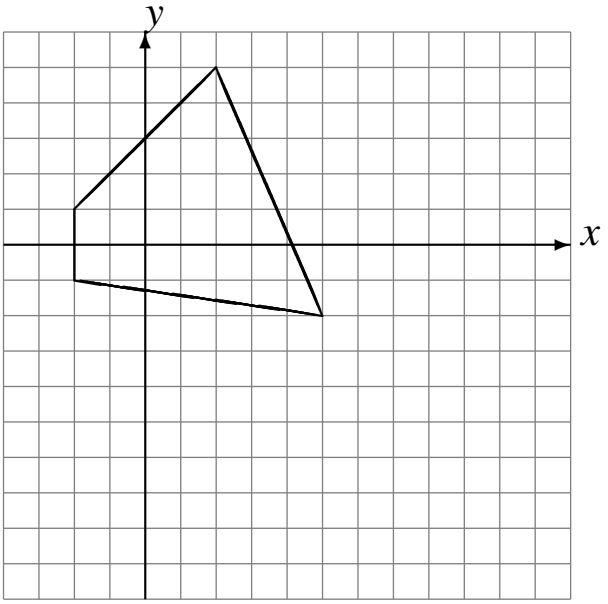

Réflexions (G) Solutions

Dessinez l'image finale et les étapes intermédiaires de la réflexion décrite.

Réflexion par rapport à l'axe y = 0.
Réflexion par rapport à l'axe x = 4.

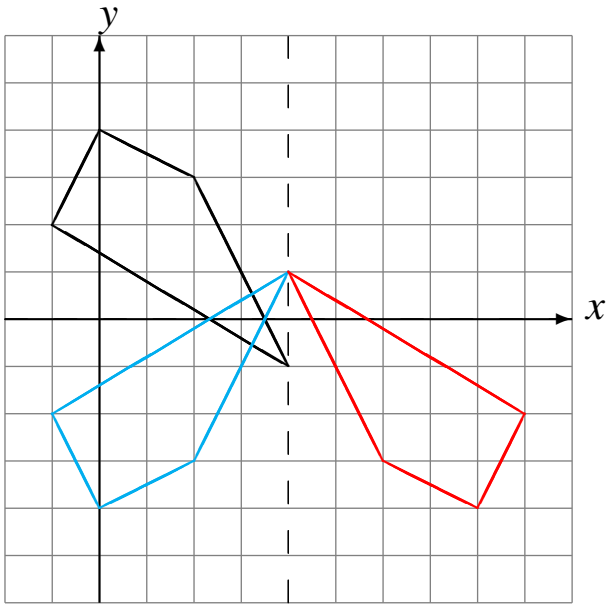

Réflexion par rapport à l'axe x = 2.
Réflexion par rapport à l'axe y = -2.

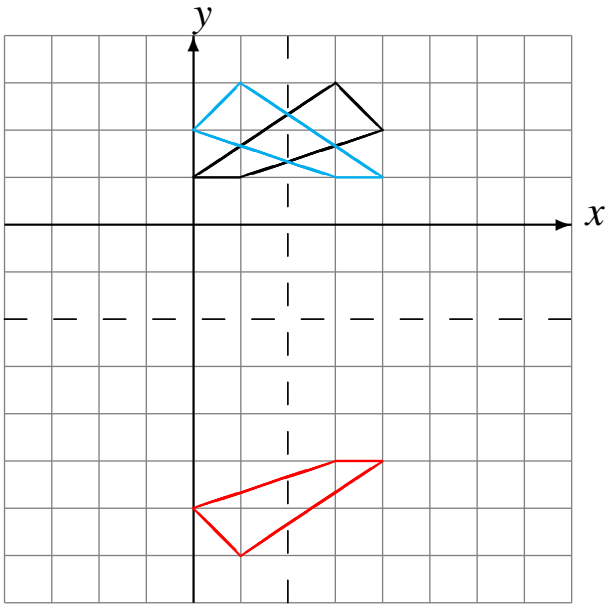

Réflexion par rapport à l'axe y = 1.
Réflexion par rapport à l'axe y = 4.

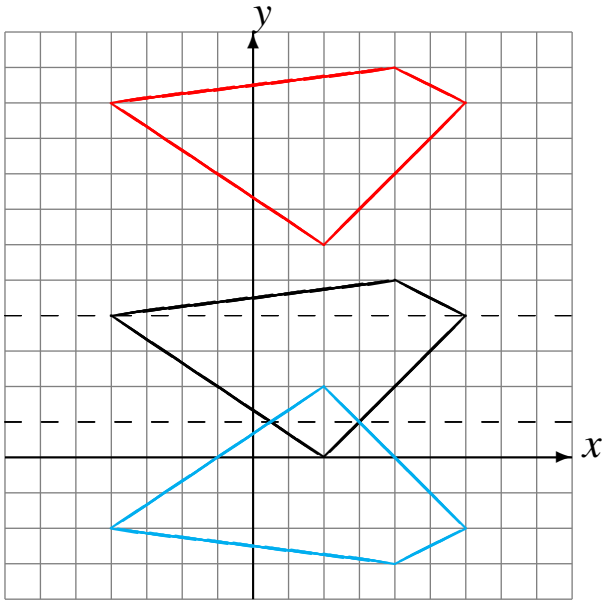

Réflexion par rapport à l'axe y = -2.
Réflexion par rapport à l'axe x = 4.

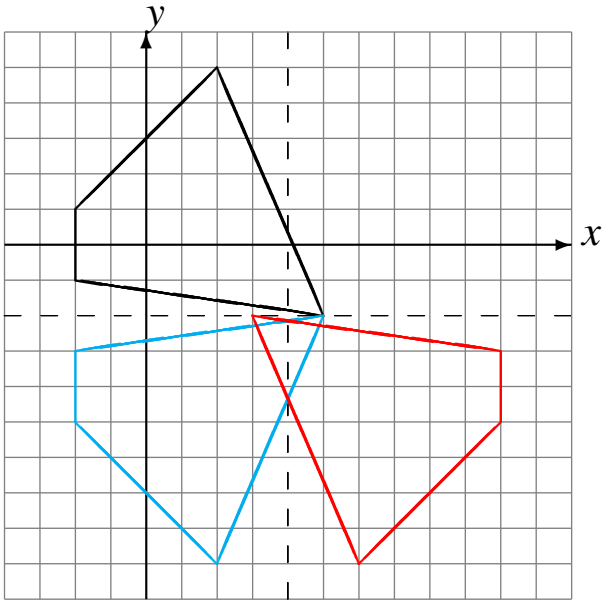

Réflexions (H)

Dessinez l'image finale et les étapes intermédiaires de la réflexion décrite.

Réflexion par rapport à l'axe x = 1.
Réflexion par rapport à l'axe y = -4.

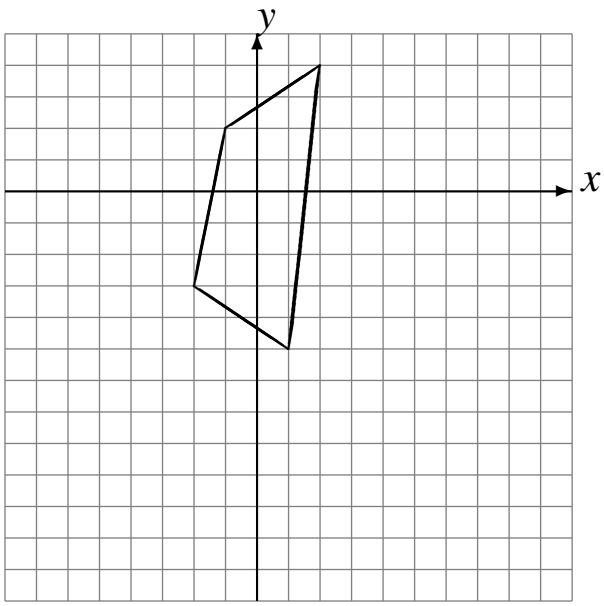

Réflexion par rapport à l'axe x = 1.
Réflexion par rapport à l'axe y = 4.

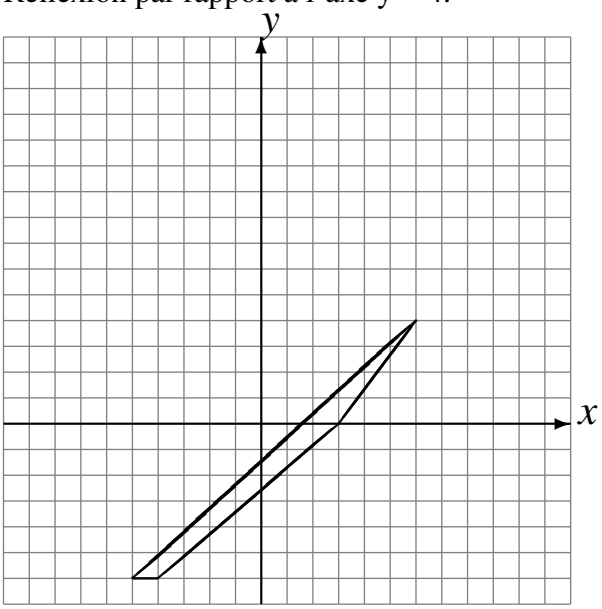

Réflexion par rapport à l'axe y = 2.
Réflexion par rapport à l'axe y = 1.

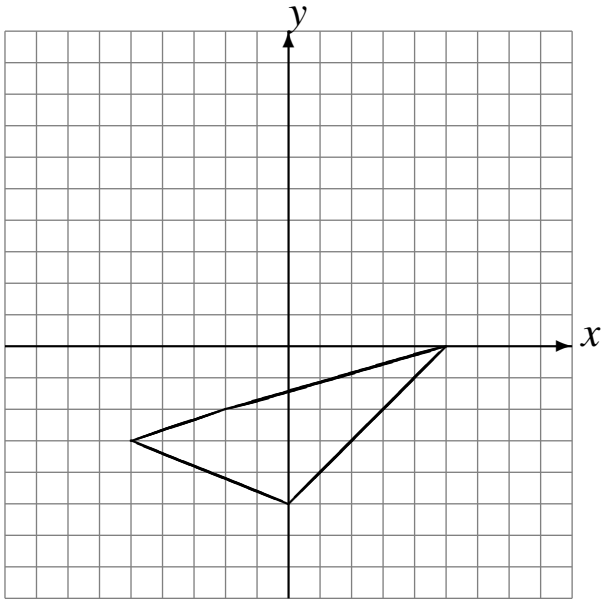

Réflexion par rapport à l'axe x = -1.
Réflexion par rapport à l'axe y = -3.

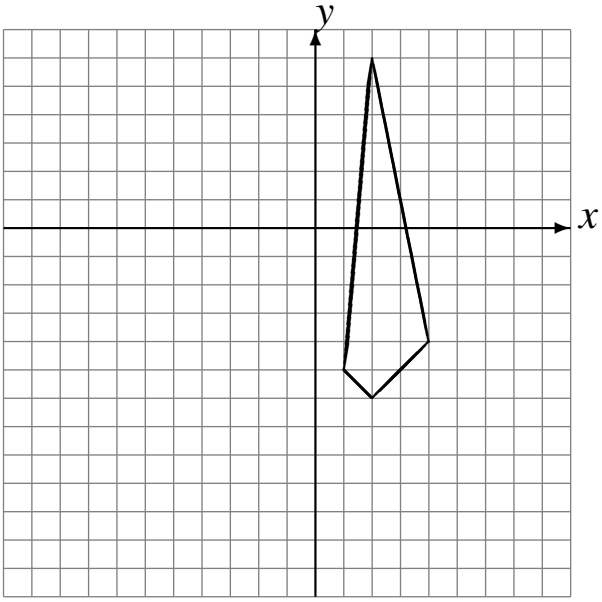

Réflexions (H) Solutions

Dessinez l'image finale et les étapes intermédiaires de la réflexion décrite.

Réflexion par rapport à l'axe x = 1.
Réflexion par rapport à l'axe y = -4.

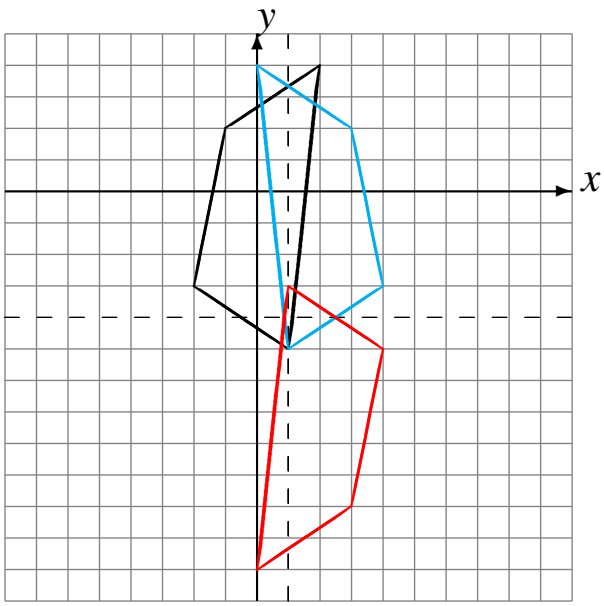

Réflexion par rapport à l'axe x = 1.
Réflexion par rapport à l'axe y = 4.

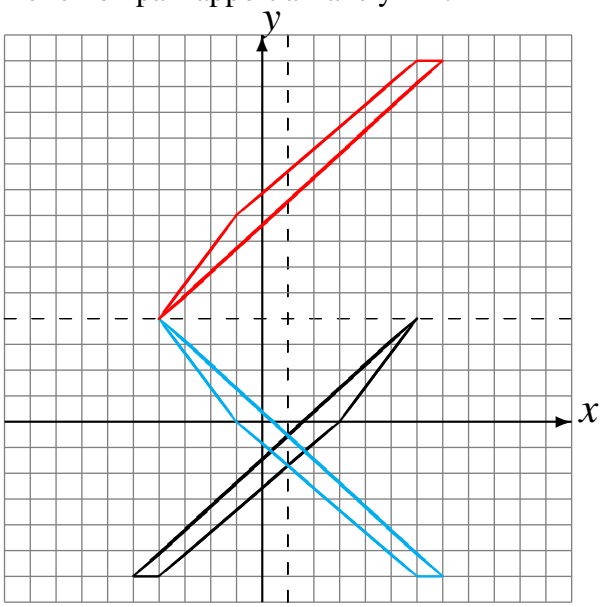

Réflexion par rapport à l'axe y = 2.
Réflexion par rapport à l'axe y = 1.

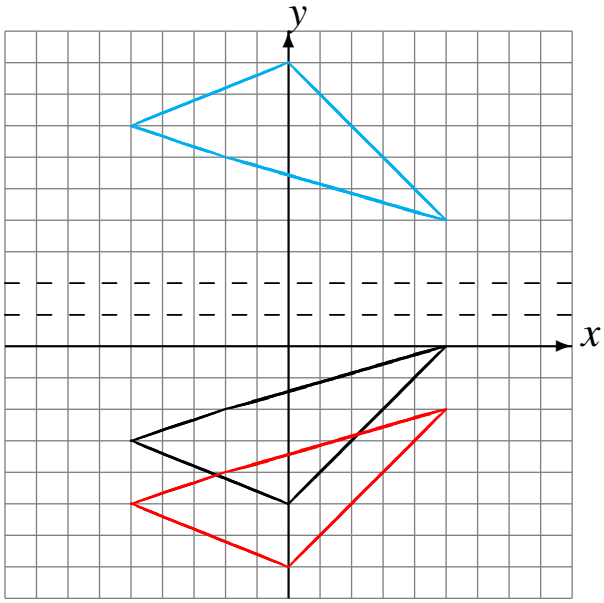

Réflexion par rapport à l'axe x = -1.
Réflexion par rapport à l'axe y = -3.

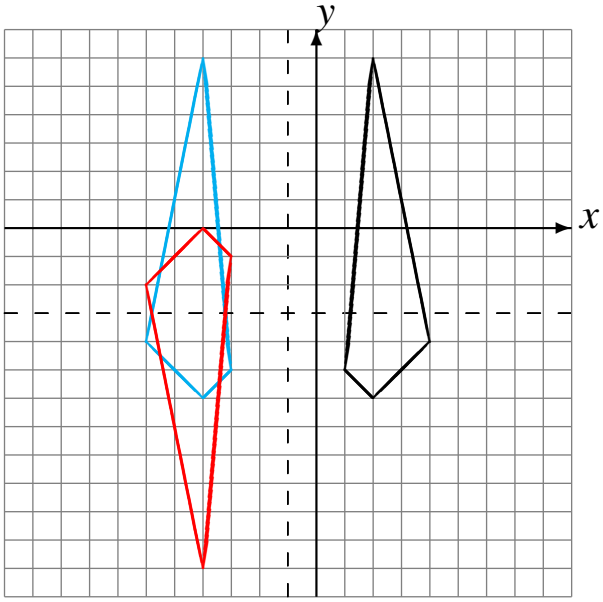

Réflexions (I)

Dessinez l'image finale et les étapes intermédiaires de la réflexion décrite.

Réflexion par rapport à l'axe y = 3.
Réflexion par rapport à l'axe x = 2.

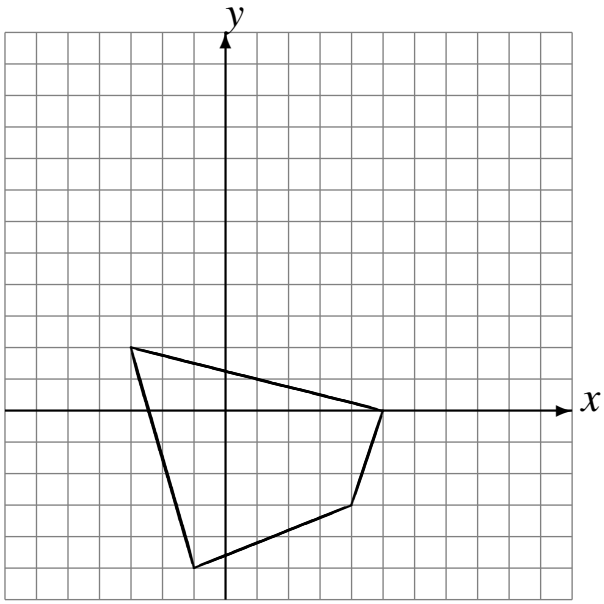

Réflexion par rapport à l'axe x = 2.
Réflexion par rapport à l'axe y = -4.

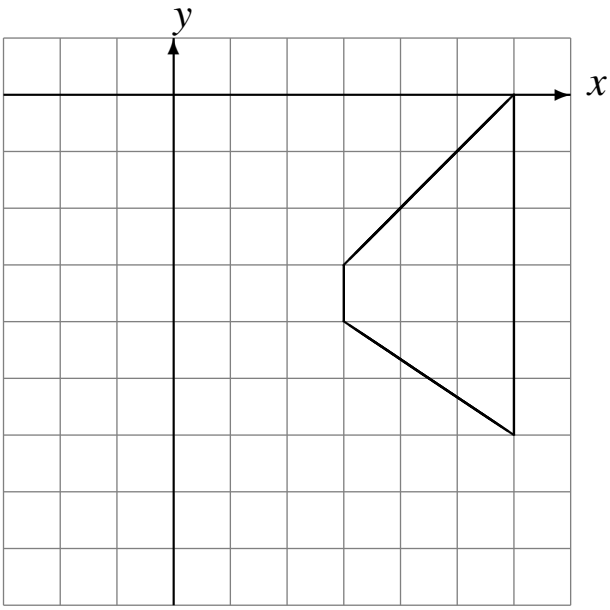

Réflexion par rapport à l'axe x = -4.
Réflexion par rapport à l'axe x = -3.

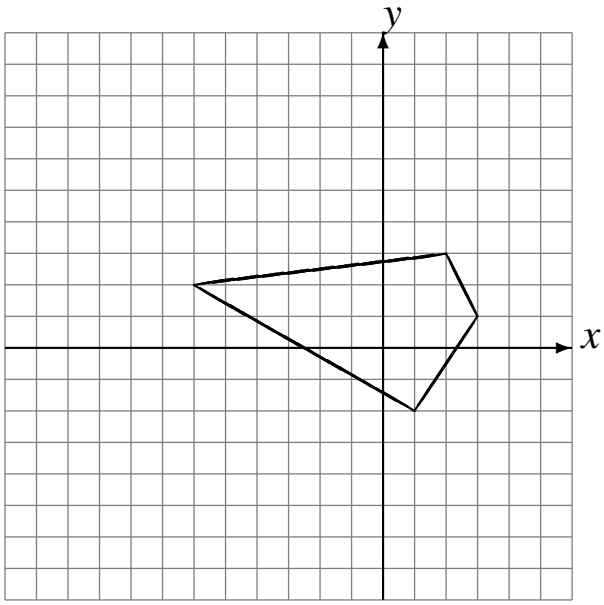

Réflexion par rapport à l'axe y = 4.
Réflexion par rapport à l'axe x = -2.

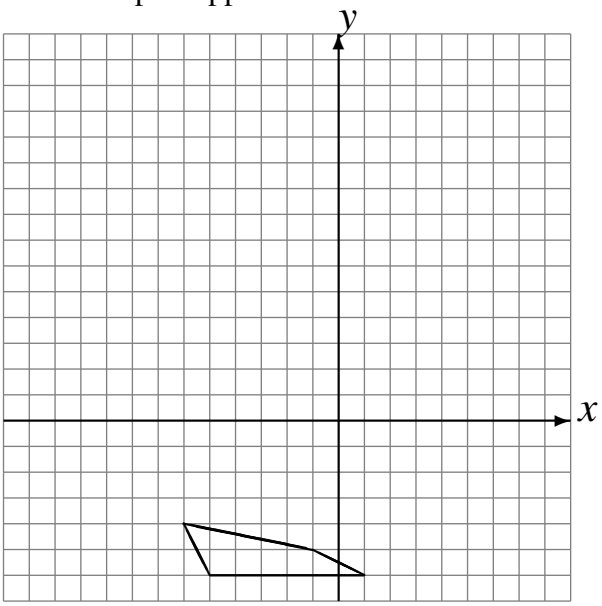

Réflexions (I) Solutions

Dessinez l'image finale et les étapes intermédiaires de la réflexion décrite.

Réflexion par rapport à l'axe y = 3.
Réflexion par rapport à l'axe x = 2.

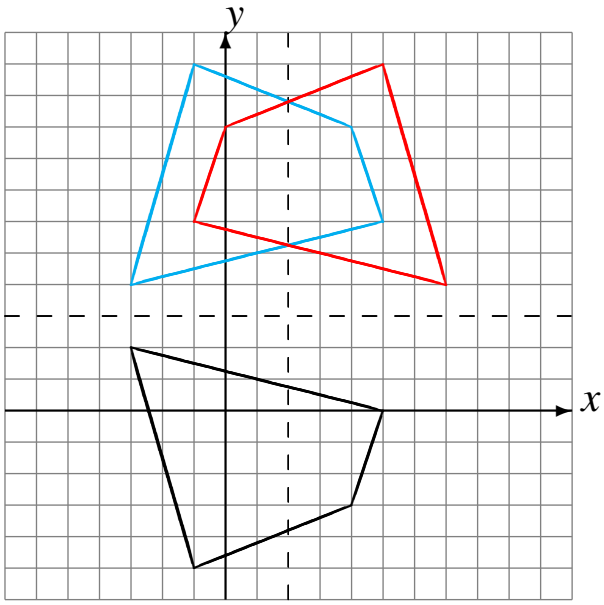

Réflexion par rapport à l'axe x = 2.
Réflexion par rapport à l'axe y = -4.

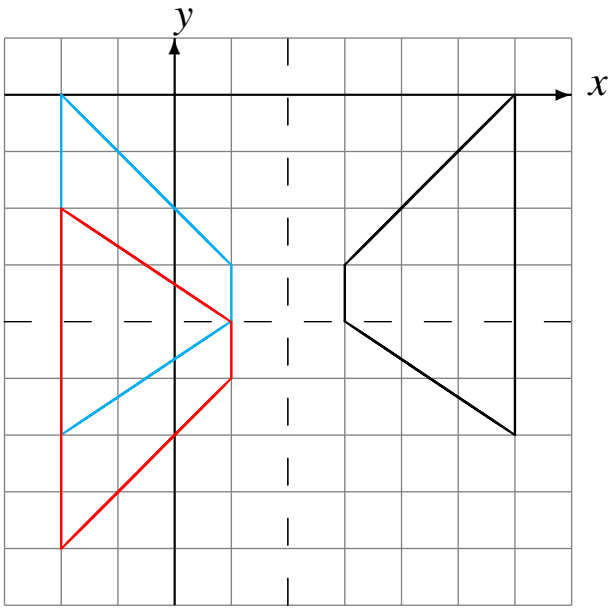

Réflexion par rapport à l'axe x = -4.
Réflexion par rapport à l'axe x = -3.

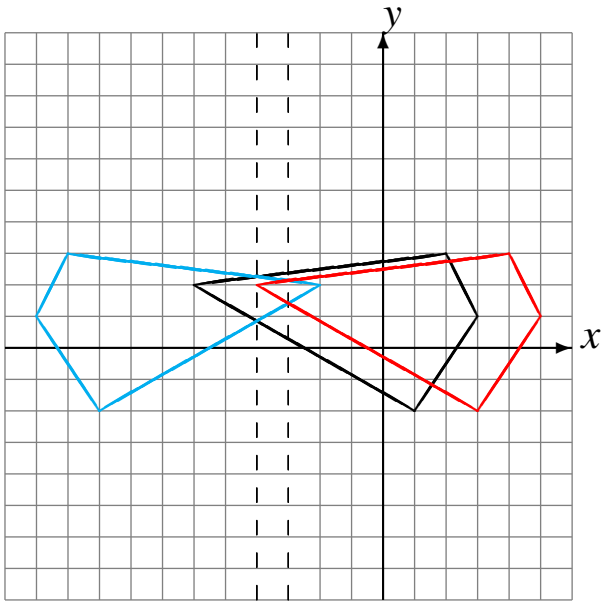

Réflexion par rapport à l'axe y = 4.
Réflexion par rapport à l'axe x = -2.

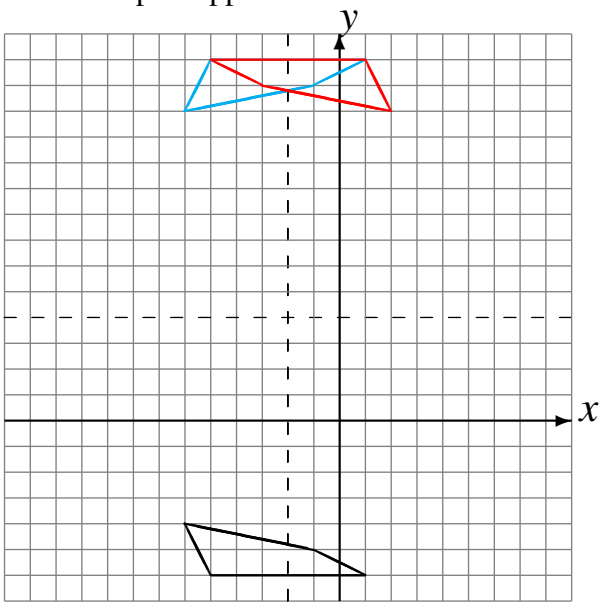

Réflexions (J)

Dessinez l'image finale et les étapes intermédiaires de la réflexion décrite.

Réflexion par rapport à l'axe x = -4.
Réflexion par rapport à l'axe x = 1.

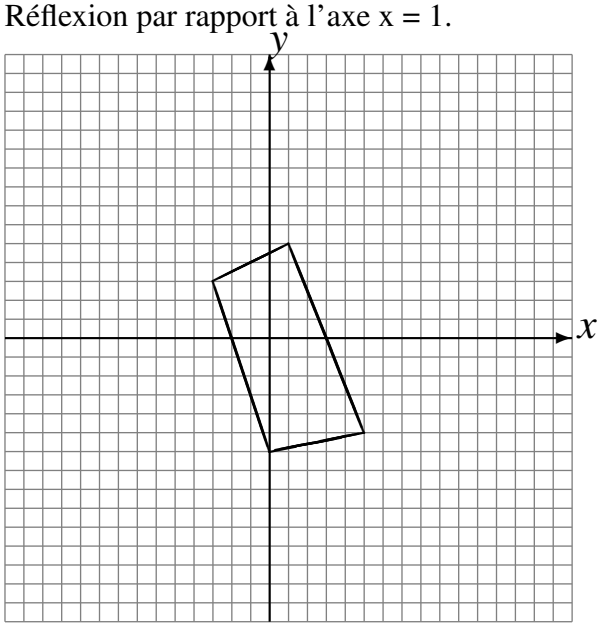

Réflexion par rapport à l'axe y = 0.
Réflexion par rapport à l'axe y = -2.

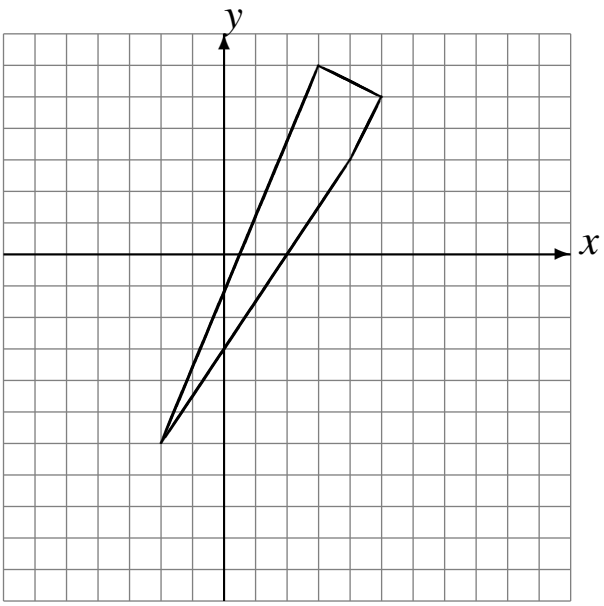

Réflexion par rapport à l'axe x = 3.
Réflexion par rapport à l'axe y = 1.

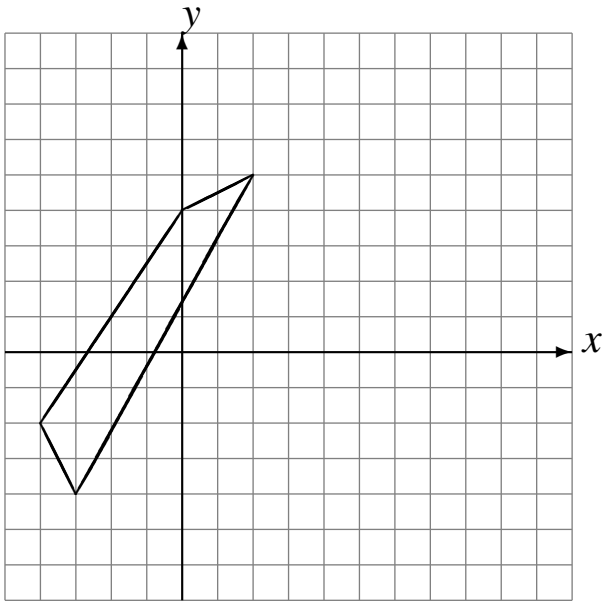

Réflexion par rapport à l'axe y = 4.
Réflexion par rapport à l'axe x = -1.

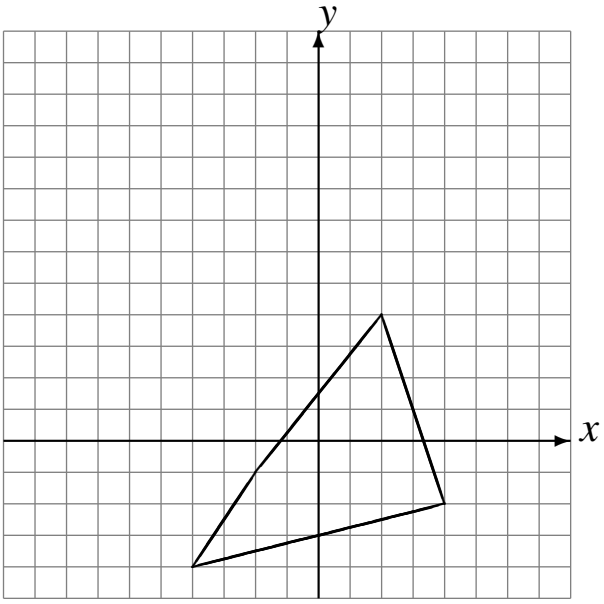

Réflexions (J) Solutions

Dessinez l'image finale et les étapes intermédiaires de la réflexion décrite.

Réflexion par rapport à l'axe x = -4.
Réflexion par rapport à l'axe x = 1.

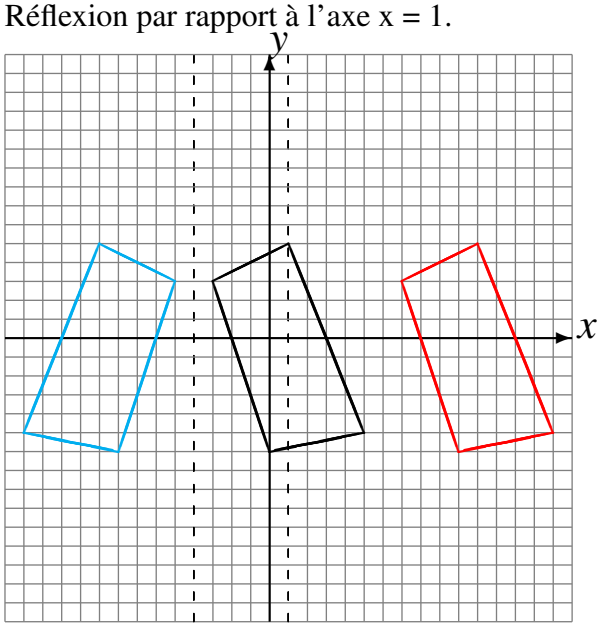

Réflexion par rapport à l'axe y = 0.
Réflexion par rapport à l'axe y = -2.

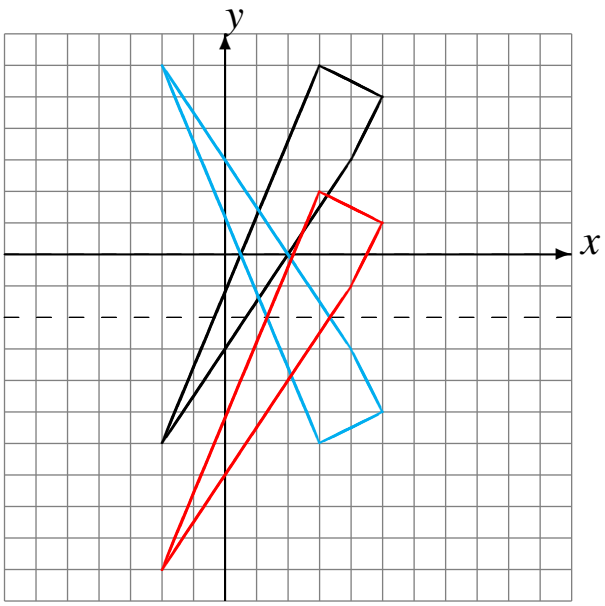

Réflexion par rapport à l'axe x = 3.
Réflexion par rapport à l'axe y = 1.

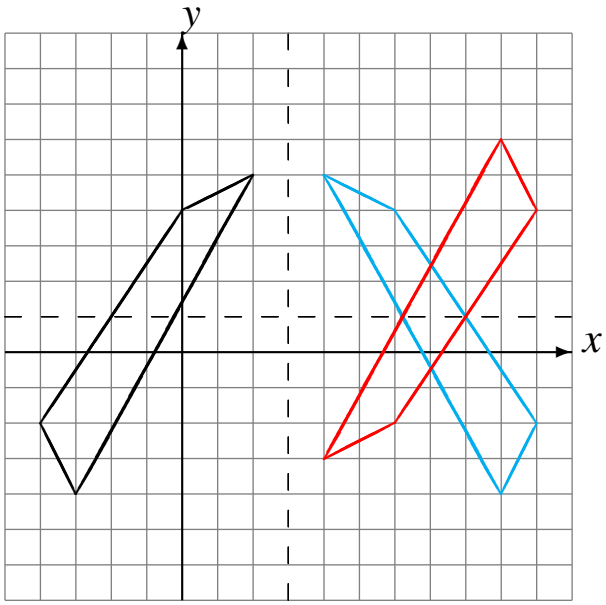
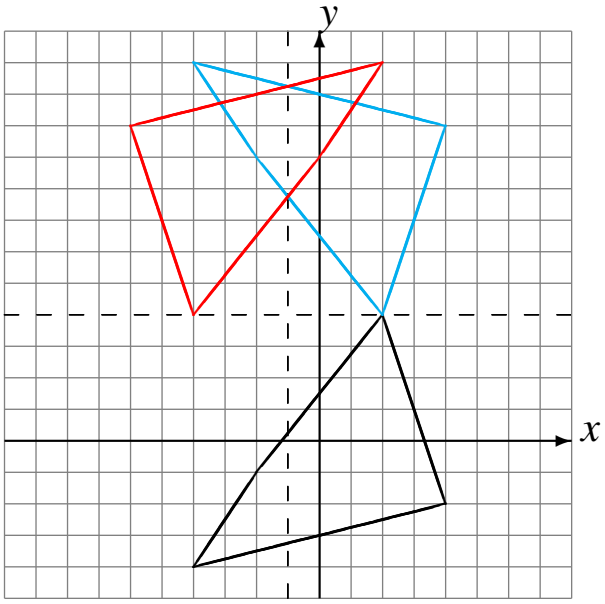
Réflexion par rapport à l'axe y = 4.
Réflexion par rapport à l'axe x = -1.