Réflexions (B)

Dessinez l'image finale et les étapes intermédiaires de la réflexion décrite.

Réflexion par rapport à l'axe x = -1.
Réflexion par rapport à l'axe x = -2.

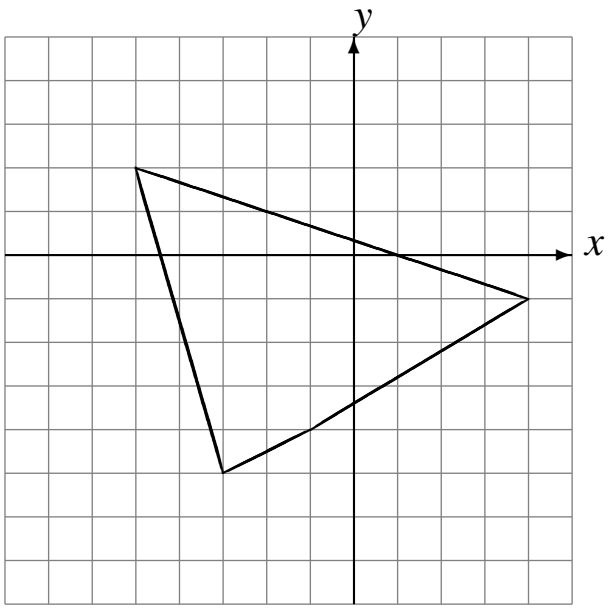

Réflexion par rapport à l'axe y = -4.
Réflexion par rapport à l'axe x = -3.

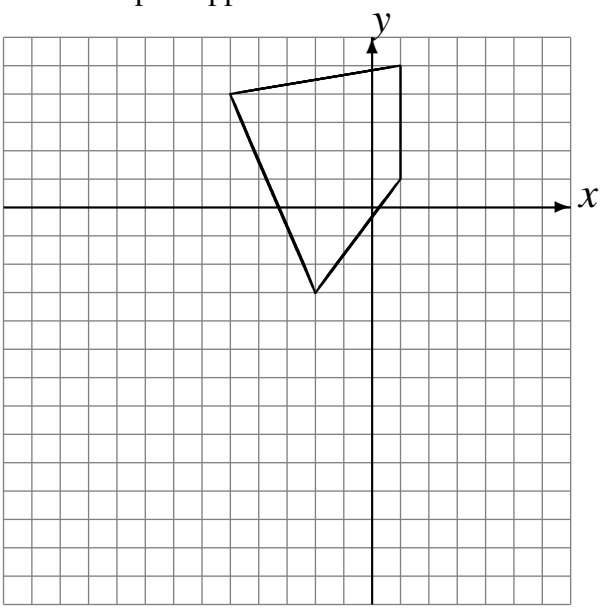

Réflexion par rapport à l'axe x = 2.
Réflexion par rapport à l'axe x = -2.

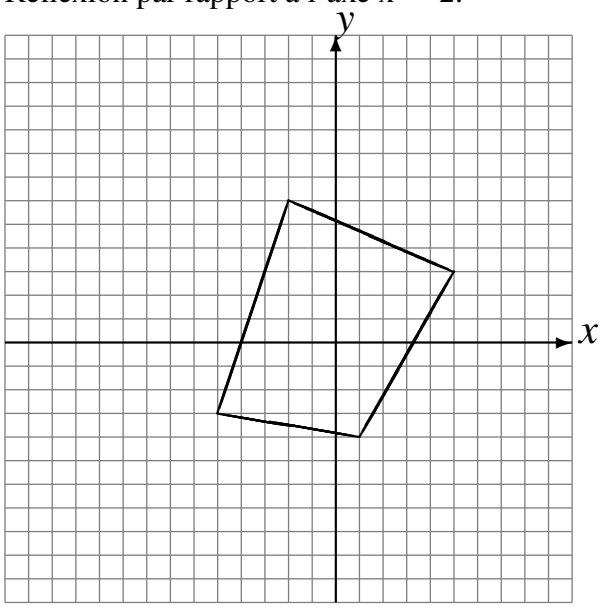

Réflexion par rapport à l'axe x = 3.
Réflexion par rapport à l'axe x = 4.

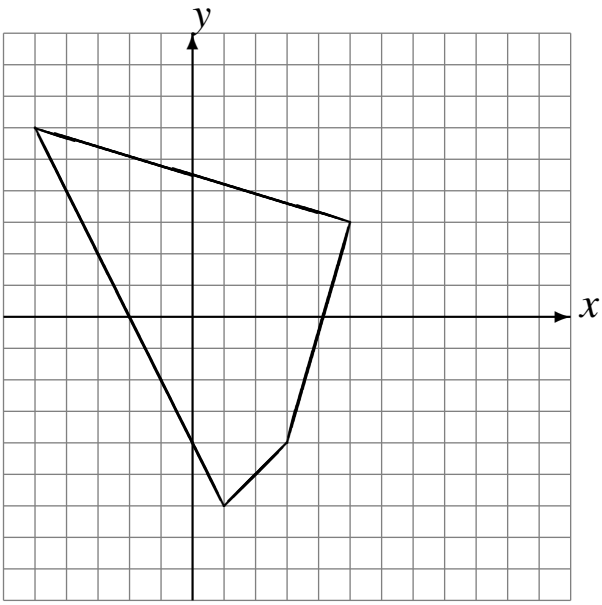

Réflexions (B) Solutions

Dessinez l'image finale et les étapes intermédiaires de la réflexion décrite.

Réflexion par rapport à l'axe x = -1.
Réflexion par rapport à l'axe x = -2.

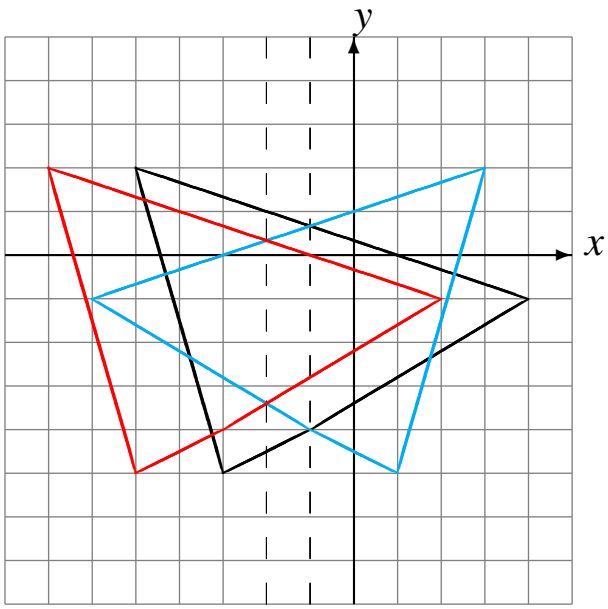

Réflexion par rapport à l'axe y = -4.
Réflexion par rapport à l'axe x = -3.

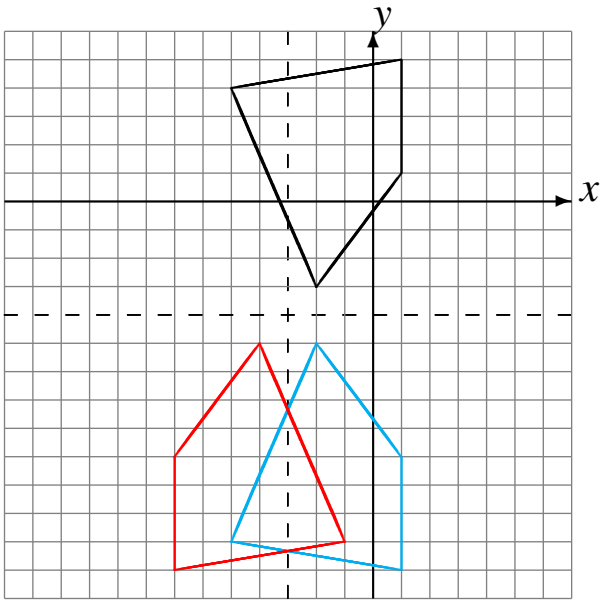

Réflexion par rapport à l'axe x = 2.
Réflexion par rapport à l'axe x = -2.

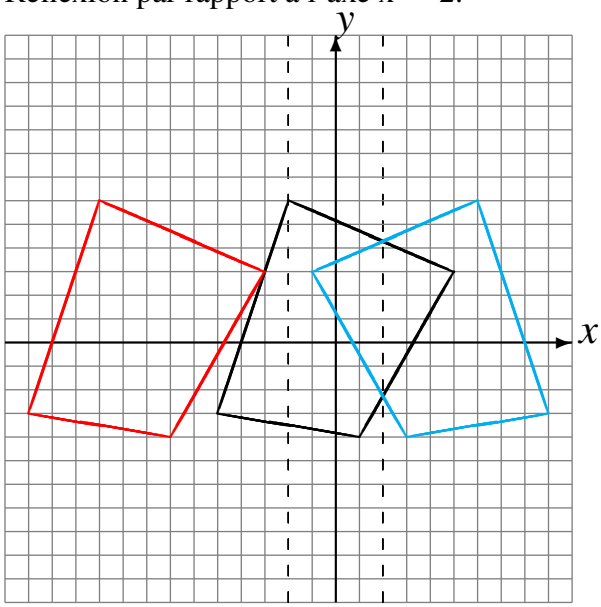
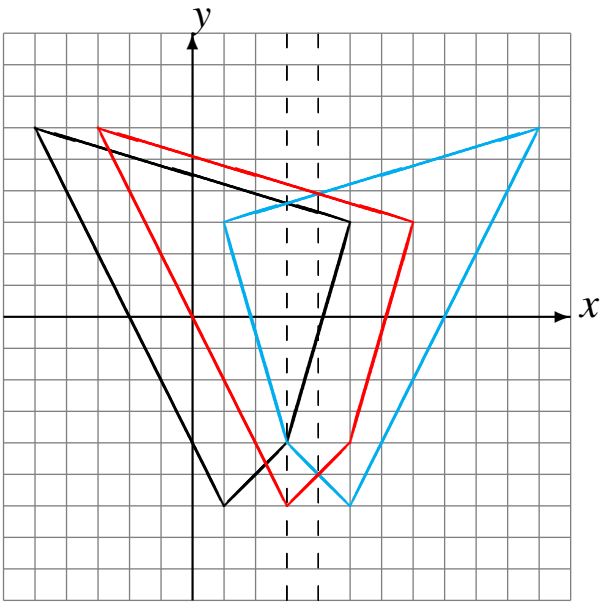
Réflexion par rapport à l'axe x = 3.
Réflexion par rapport à l'axe x = 4.