Bissectrices d'un Angle (A)

Construire la bissectrice pour chaque angle.

1.

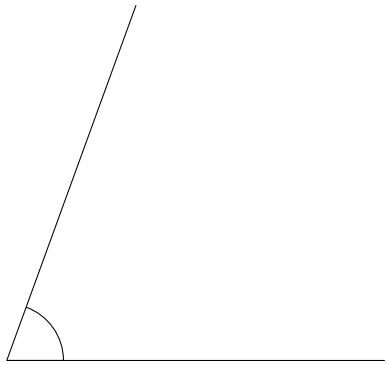

2.

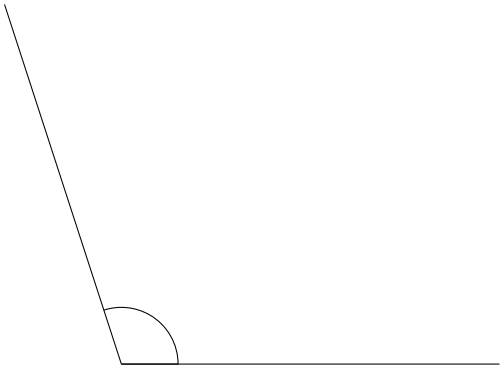

3.

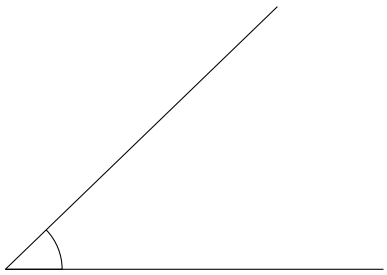

4.

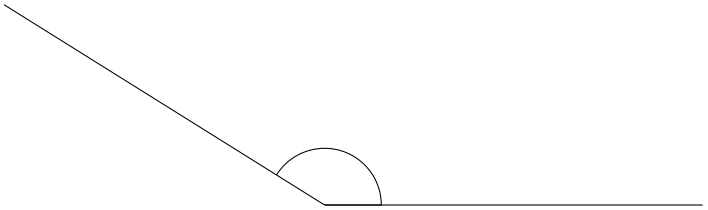

Bissectrices d'un Angle (A) Solutions

Construire la bissectrice pour chaque angle.

1.

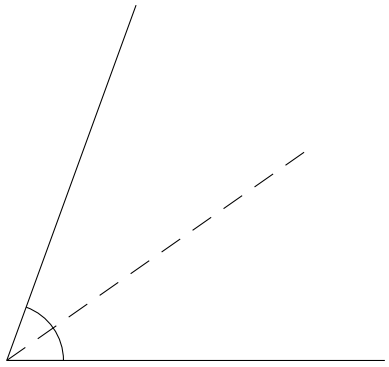

2.

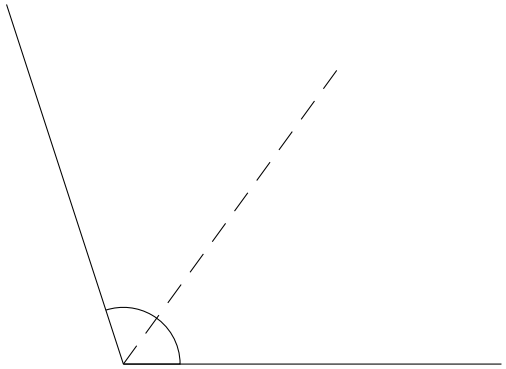

3.

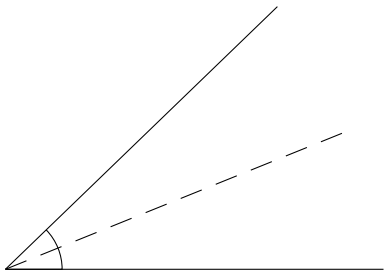

4.

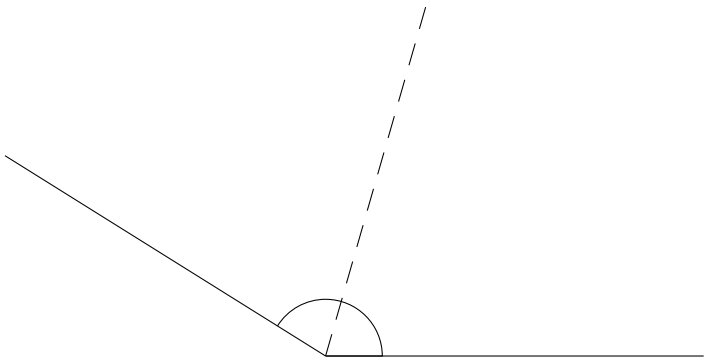

Bissectrices d'un Angle (B)

Construire la bissectrice pour chaque angle.

1.

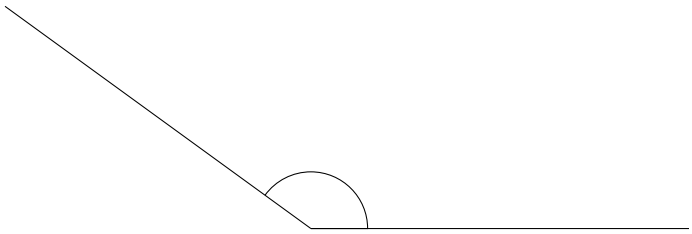

2.

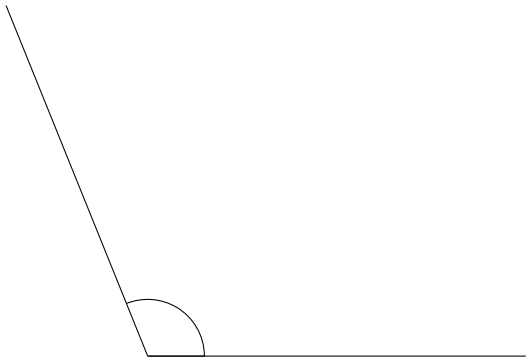

3.

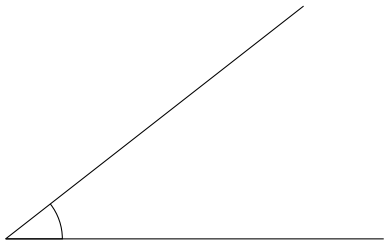

4.

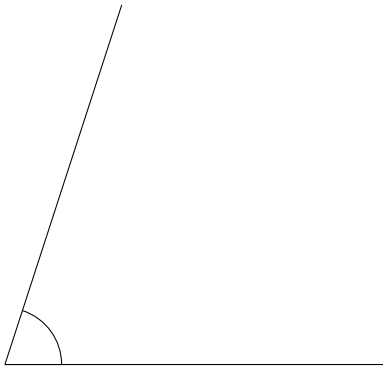

Bissectrices d'un Angle (B) Solutions

Construire la bissectrice pour chaque angle.

1.

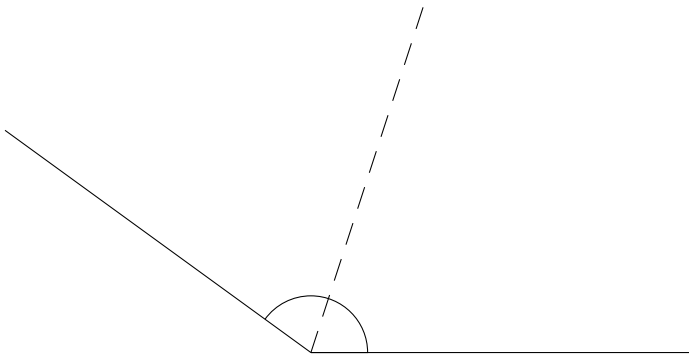

2.

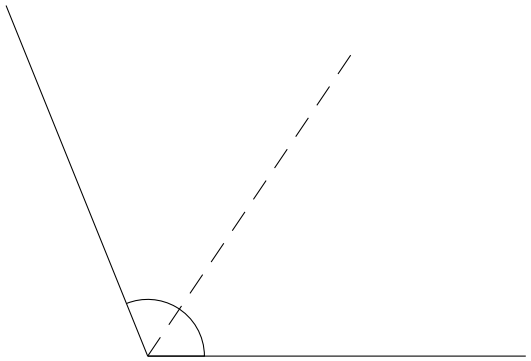

3.

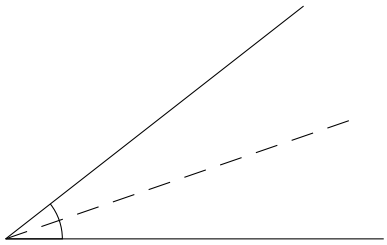

4.

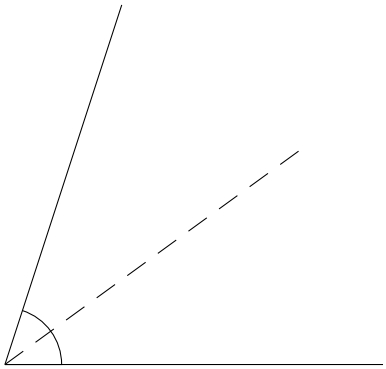

Bissectrices d'un Angle (C)

Construire la bissectrice pour chaque angle.

1.

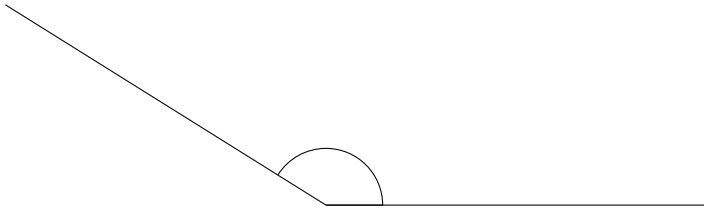

2.

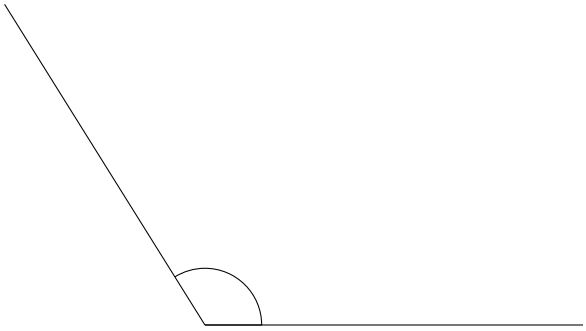

3.

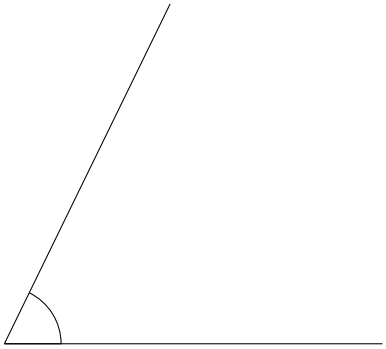

4.

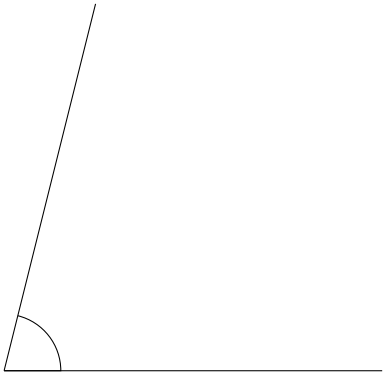

Bissectrices d'un Angle (C) Solutions

Construire la bissectrice pour chaque angle.

1.

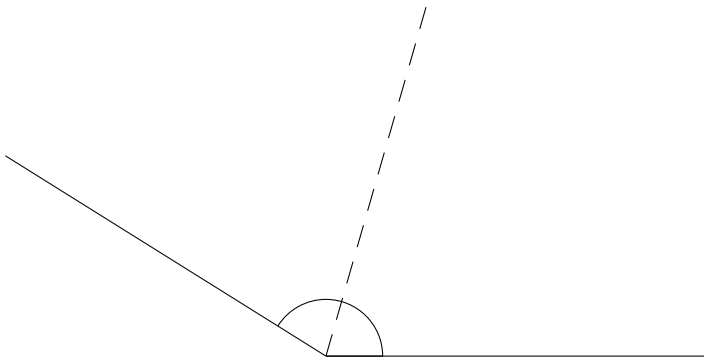

2.

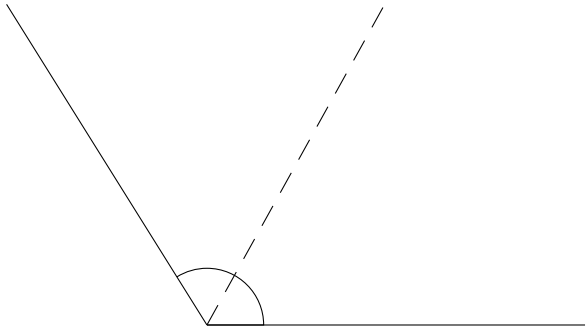

3.

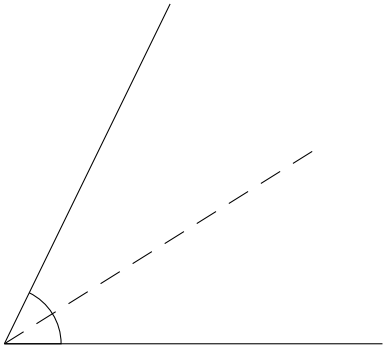

4.

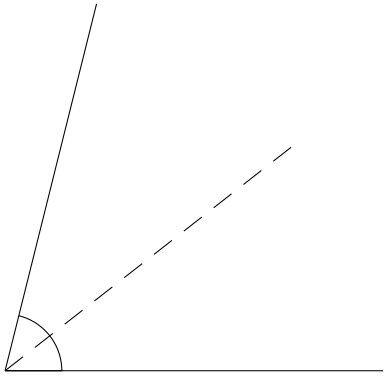

Bissectrices d'un Angle (D)

Construire la bissectrice pour chaque angle.

1.

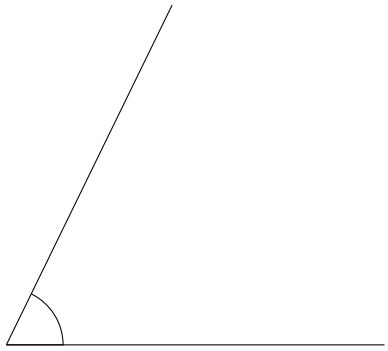

2.

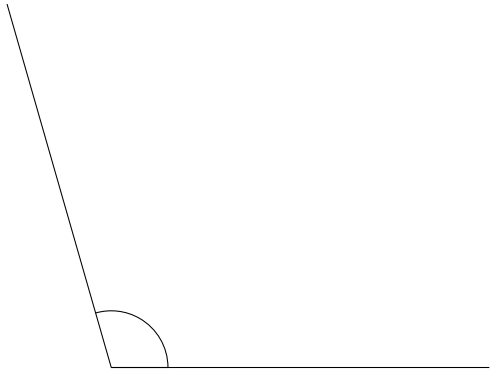

3.

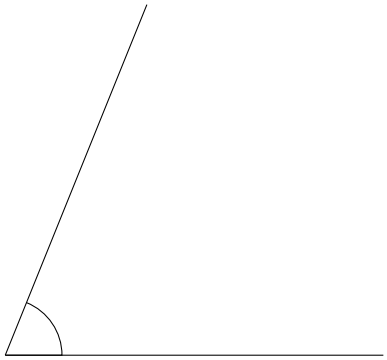

4.

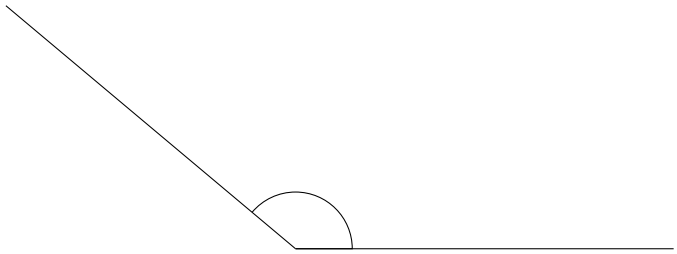

Bissectrices d'un Angle (D) Solutions

Construire la bissectrice pour chaque angle.

1.

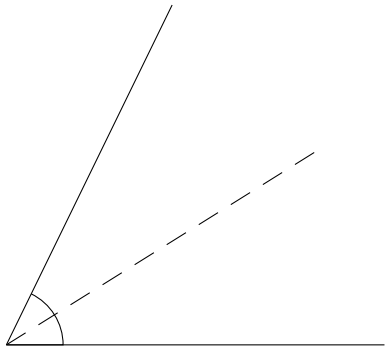

2.

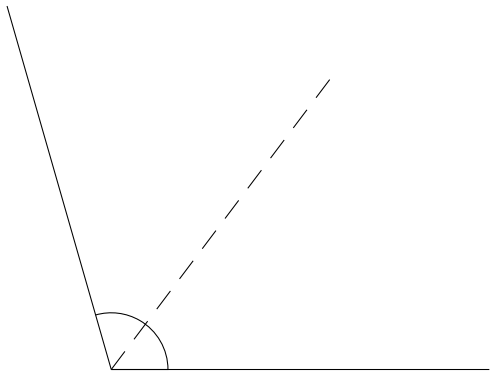

3.

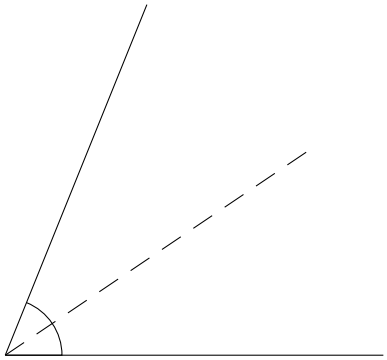

4.

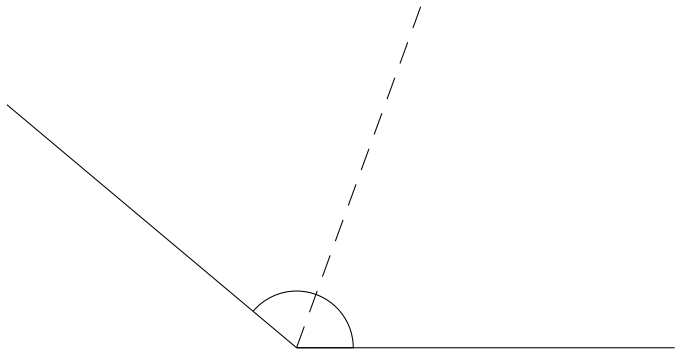

Bissectrices d'un Angle (E)

Construire la bissectrice pour chaque angle.

1.

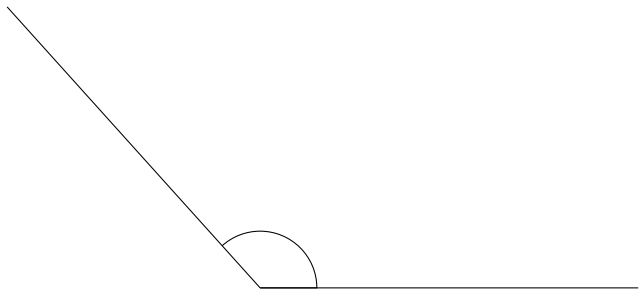

2.

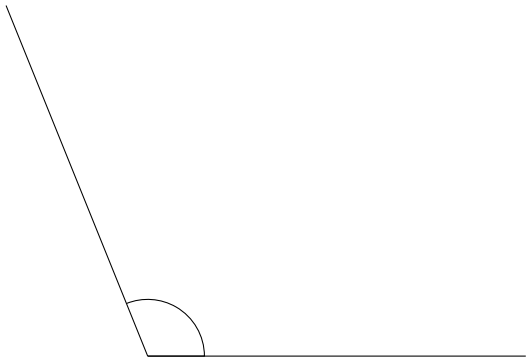

3.

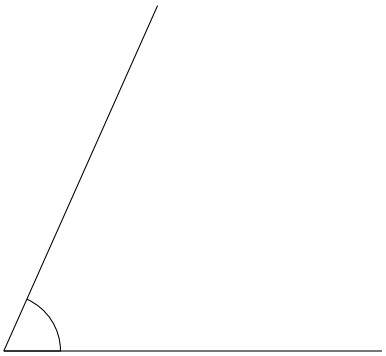

4.

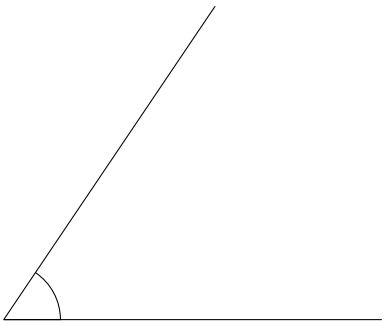

Bissectrices d'un Angle (E) Solutions

Construire la bissectrice pour chaque angle.

1.

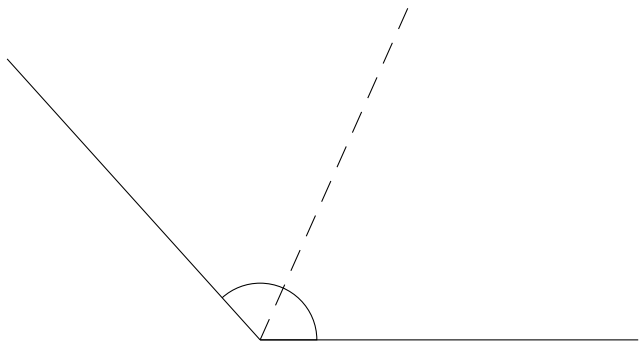

2.

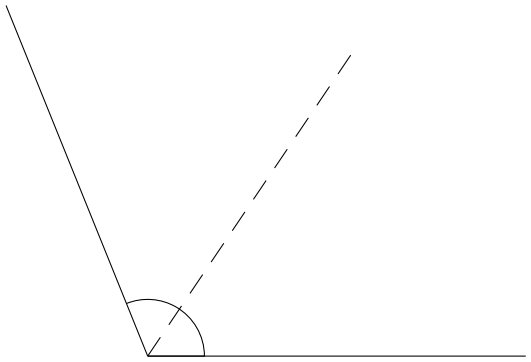

3.

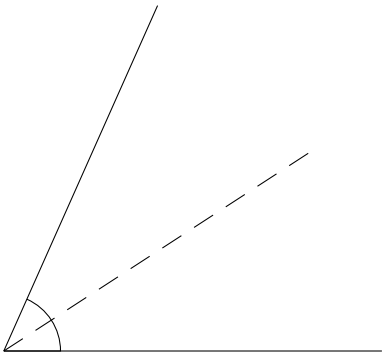

4.

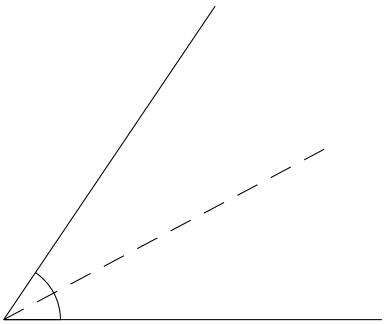

Bissectrices d'un Angle (F)

Construire la bissectrice pour chaque angle.

1.

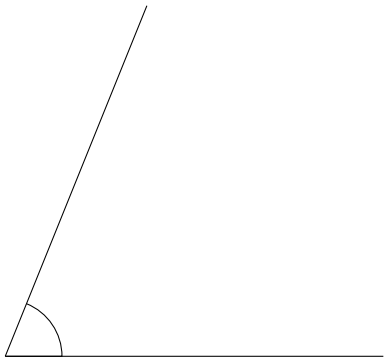

2.

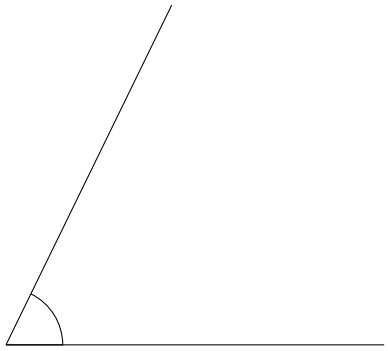

3.

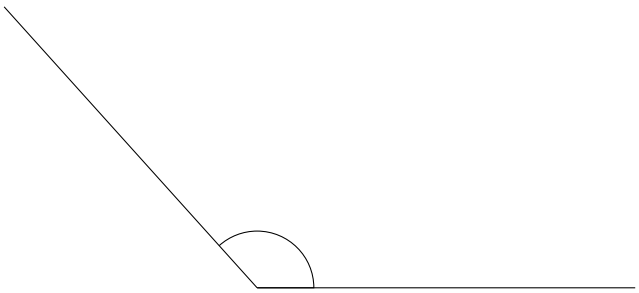

4.

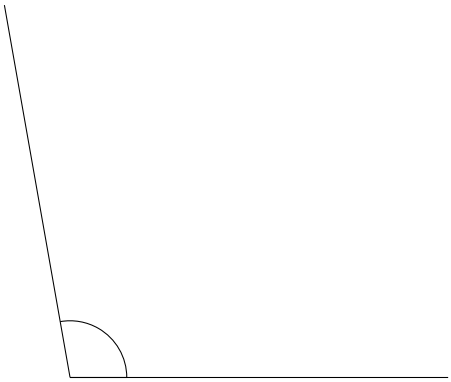

Bissectrices d'un Angle (F) Solutions

Construire la bissectrice pour chaque angle.

1.

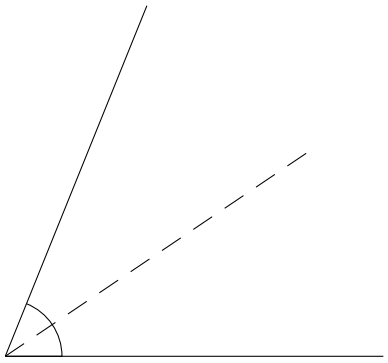

2.

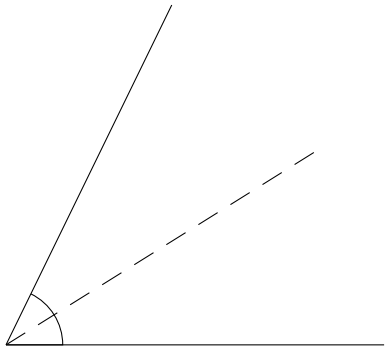

3.

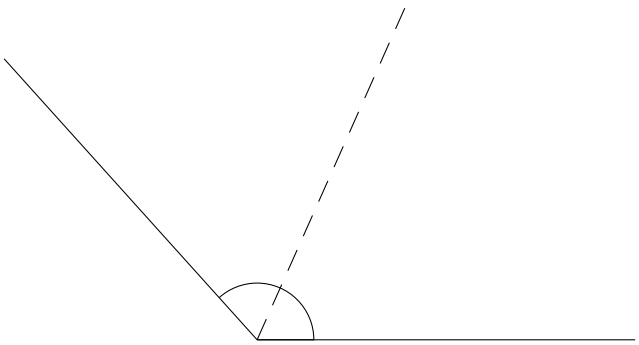

4.

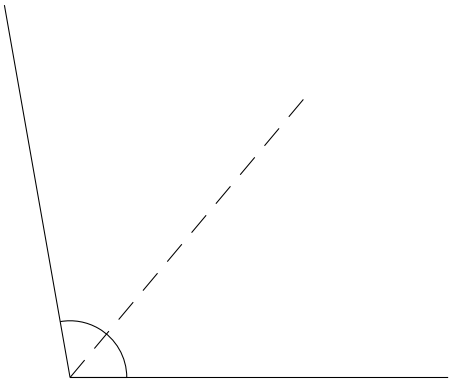

Bissectrices d'un Angle (G)

Construire la bissectrice pour chaque angle.

1.

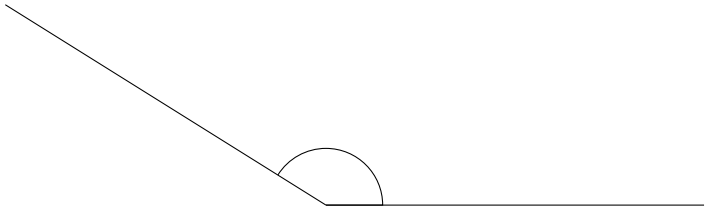

2.

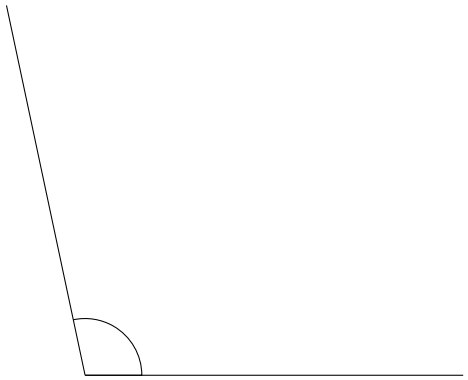

3.

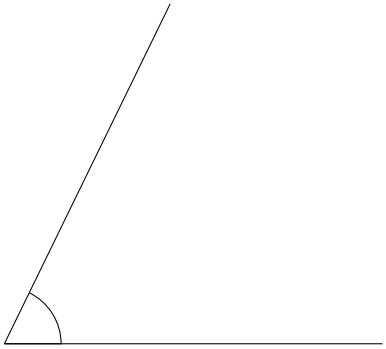

4.

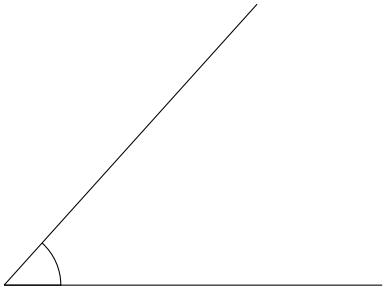

Bissectrices d'un Angle (G) Solutions

Construire la bissectrice pour chaque angle.

1.

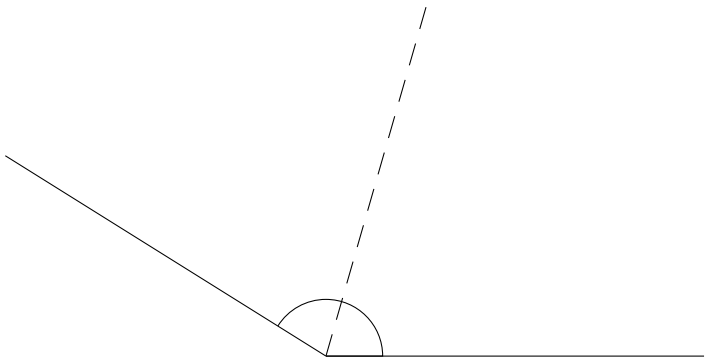

2.

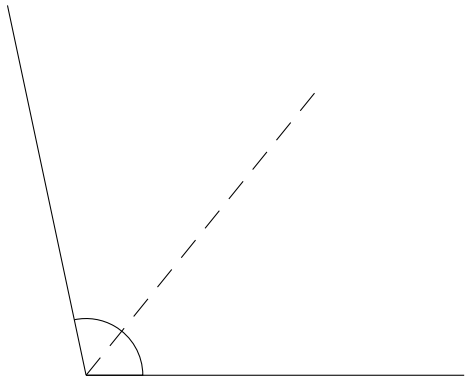

3.

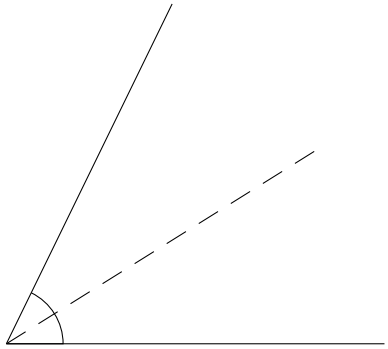

4.

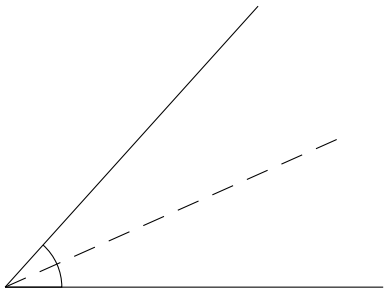

Bissectrices d'un Angle (H)

Construire la bissectrice pour chaque angle.

1.

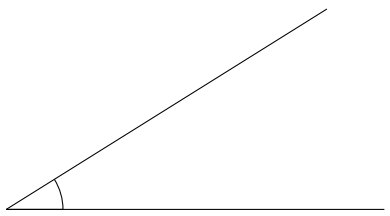

2.

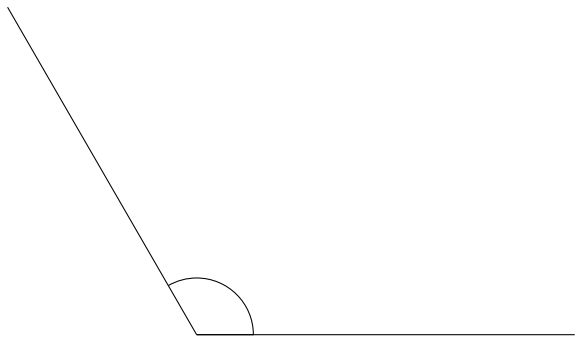

3.

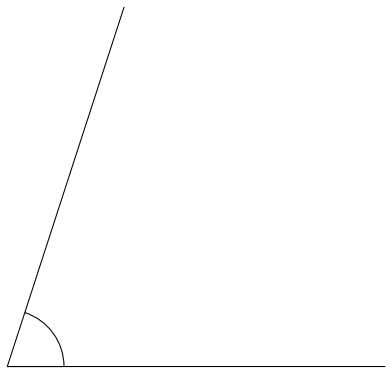

4.

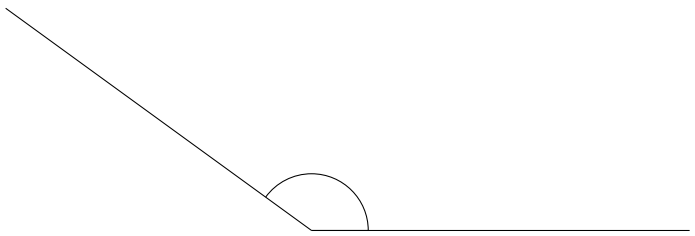

Bissectrices d'un Angle (H) Solutions

Construire la bissectrice pour chaque angle.

1.

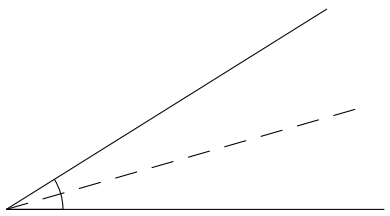

2.

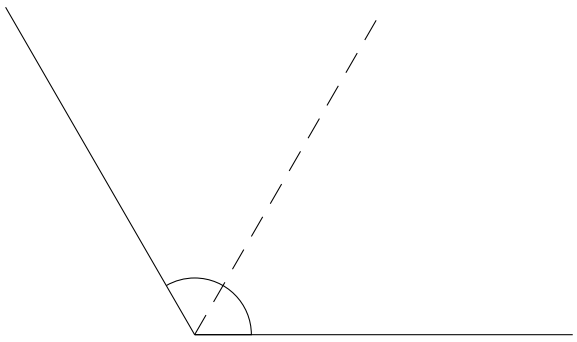

3.

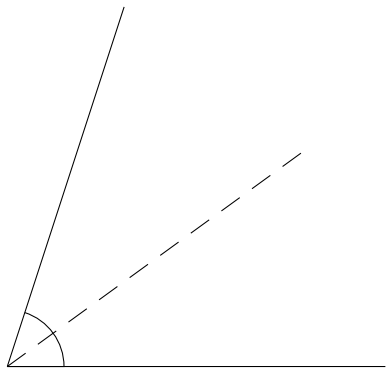

4.

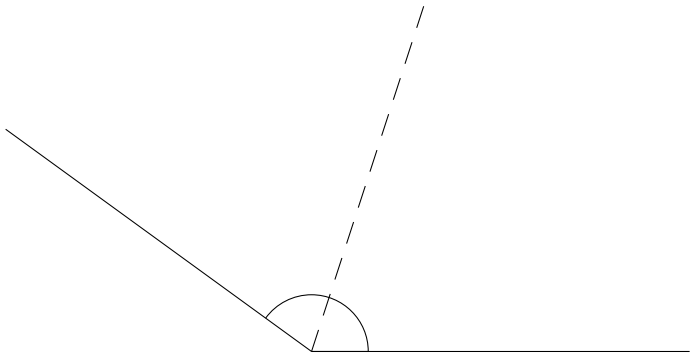

Bissectrices d'un Angle (I)

Construire la bissectrice pour chaque angle.

1.

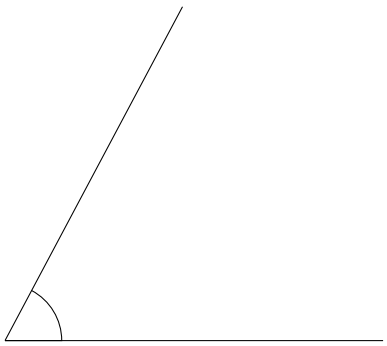

2.

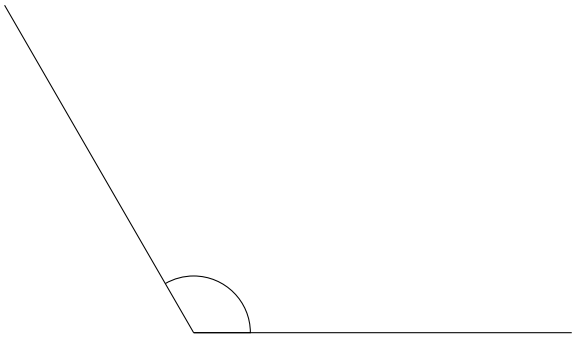

3.

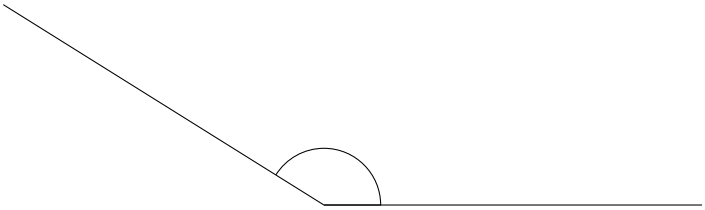

4.

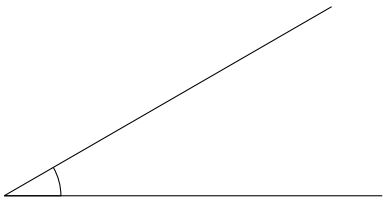

Bissectrices d'un Angle (I) Solutions

Construire la bissectrice pour chaque angle.

1.

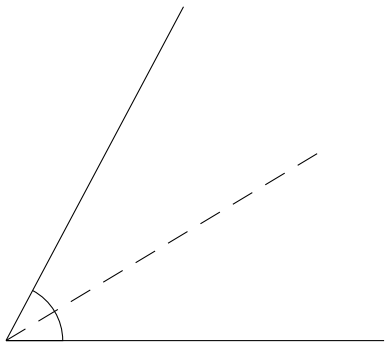

2.

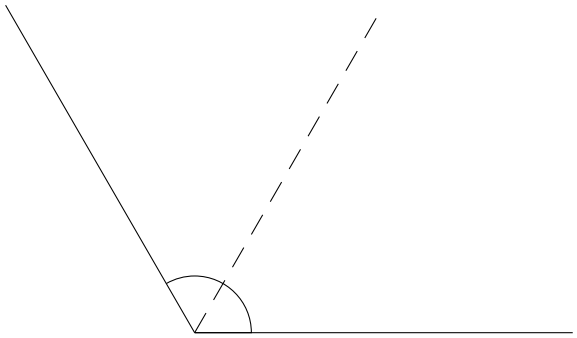

3.

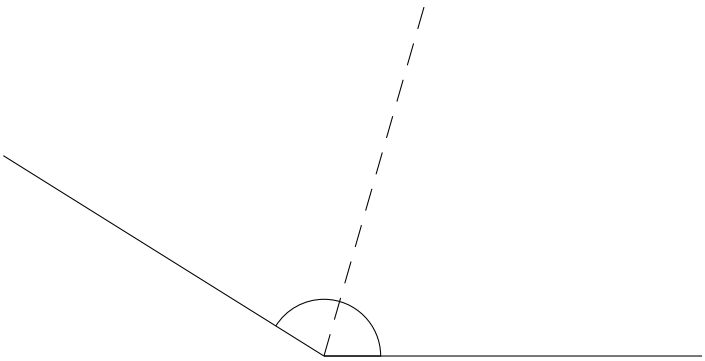

4.

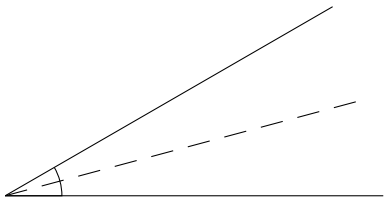

Bissectrices d'un Angle (J)

Construire la bissectrice pour chaque angle.

1.

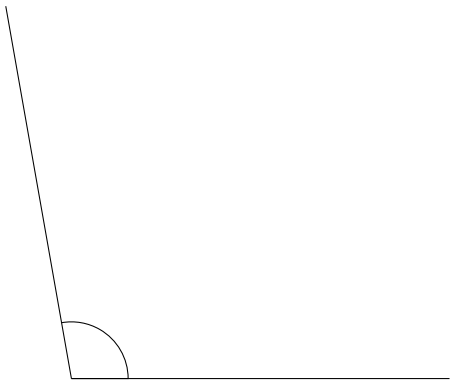

2.

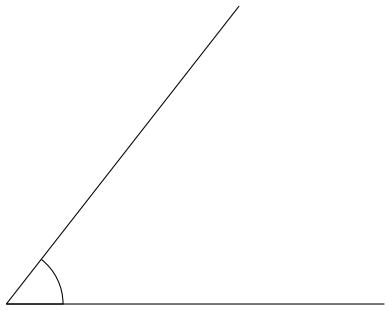

3.

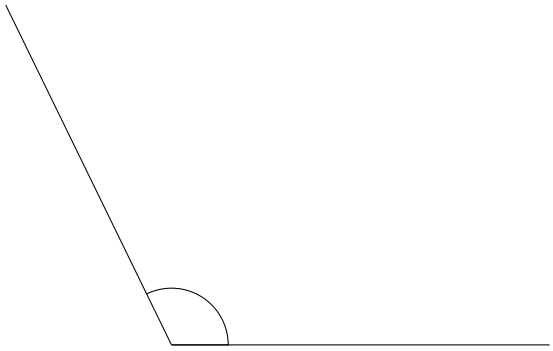

4.

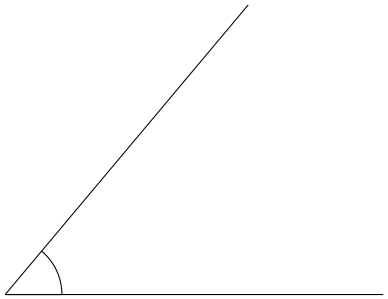

Bissectrices d'un Angle (J) Solutions

Construire la bissectrice pour chaque angle.

1.

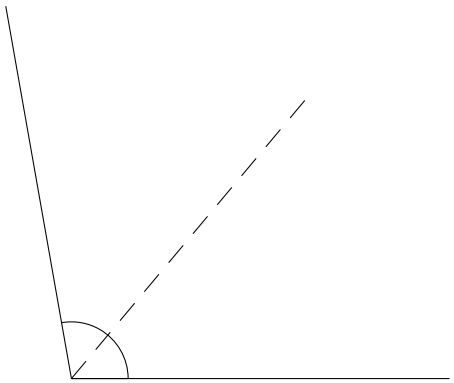

2.

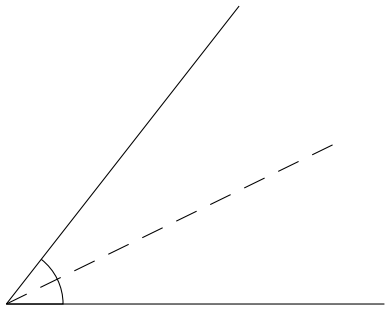

3.

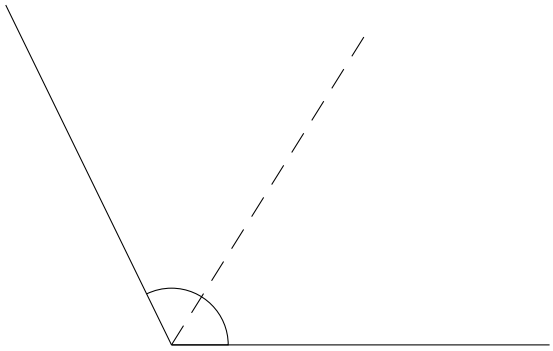
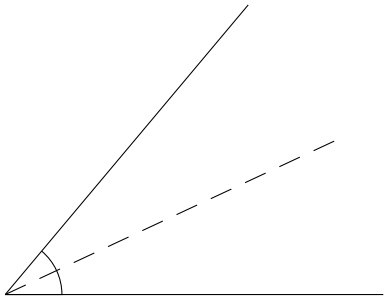
4.